HTN Prime®
Persian International

General Price List

A.G.S - FS1050610 - REV00

- دارای نشـان استاندارد ملی ایران
- برگزیده دریافت نشـان ملی اعتماد مشتریان
- جایزه ملی مدیریت کسب و کار در بخش تولید دستگیره و یراق آلات ساختمانی
- International DQT Award for Quality Excellence & Market Trust 2024

فهرست

پکـــــیج ضـــد حـــــریق

دستگـــیره های هوشـــمند

دستگـــیره های رزت، پلاک و حیاطـــی

قفـــــل

سیـــــــلندر

لـــــــولا

نگهـــدارنده درب

قـــلاب لبـــاس

دستگـــیره های کـــابیـــنتی

اعتبار جهانی، دستگیره ایرانی...

کد کالا	قیمت	تعداد در کارتن
Pieter CF	۵۶۰۰	۱۲دست
Pieter SP	۶۰۰۰	۱۲دست

کد کالا	قیمت	تعداد در کارتن
MONACO CF	۵۶۰۰	۱۲دست
MONAKO SP	۶۰۰۰	۱۲دست

کد کالا	قیمت	تعداد در کارتن
Marika CF	۵۶۰۰	۱۲دست
Marika SP	۶۰۰۰	۱۲دست

کد کالا	قیمت	تعداد در کارتن
Venice CF	۵۶۰۰	۱۲دست
Venice SP	۶۰۰۰	۱۲دست

کد کالا	قیمت	تعداد در کارتن
Milan CF	۵۶۰۰	۱۲دست
Milan SP	۶۰۰۰	۱۲دست

کد کالا	قیمت	تعداد در کارتن
Bonita CF	۵۶۰۰	۱۲دست
Bonita SP	۶۰۰۰	۱۲دست

GP
الکترولاک

RGP(24K)
طلای ۲۴عیار

PVD-SP
پی وی دی - پی وی دی براق

ASK(Royal)
طلای ۲۴عیار دست ساز

CF
کافی

اعتبار جهانی، دستگیره ایرانی...

کد کالا	قیمت	تعداد در کارتن
Verona SP	۹۲۰۰	۹ دست

کد کالا	قیمت	تعداد در کارتن
Palermo SP	۹۲۰۰	۹ دست

کد کالا	قیمت	تعداد در کارتن
Leona PVD/W.B	۹۲۰۰	۹ دست

کد کالا	قیمت	تعداد در کارتن
Verona CF	۸۷۰۰	۹ دست

کد کالا	قیمت	تعداد در کارتن
Palermo CF	۸۷۰۰	۹ دست

کد کالا	قیمت	تعداد در کارتن
Leona CF/W.B	۸۷۰۰	۹ دست

CF
کافی

ASK(Royal)
طلای ۲۴عیار دست ساز

PVD-SP
پی وی دی - پی وی دی براق

RGP(24K)
طلای ۲۴عیار

GP
الکترولاک

اعتبار جهانی، دستگیره ایرانی...

کد کالا	قیمت	تعداد در کارتن
Jasmine CF	۶۸۰۰	۱۲ دست
Jasmine SP	۷۲۰۰	۱۲ دست

کد کالا	قیمت	تعداد در کارتن
Belda CF	۶۸۰۰	۱۲ دست
Belda SP	۷۲۰۰	۱۲ دست

کد کالا	قیمت	تعداد در کارتن
Roja CF	۶۸۰۰	۱۲ دست
Roja SP	۷۲۰۰	۱۲ دست

کد کالا	قیمت	تعداد در کارتن
Violet CF	۶۸۰۰	۱۲ دست
Violet SP	۷۲۰۰	۱۲ دست

کد کالا	قیمت	تعداد در کارتن
Riana CF	۶۸۰۰	۱۲ دست
Riana SP	۷۲۰۰	۱۲ دست

کد کالا	قیمت	تعداد در کارتن
Rima CF	۶۸۰۰	۱۲ دست
Rima SP	۷۲۰۰	۱۲ دست

2	7	10	7	
GP	RGP(24K)	PVD-SP	ASK(Royal)	CF
الکترولاک	طلای ۲۴عیار	پی وی دی - پی وی دی براق	طلای ۲۴عیار دست ساز	کافی

کد کالا	قیمت	تعداد در کارتن
Elma CF	۵۳۰۰	۱۲ دست
Elma SP	۵۷۰۰	۱۲ دست

کد کالا	قیمت	تعداد در کارتن
Lemma CF/W	۷۵۰۰	۱۲ دست
Lemma CF/B	۷۵۰۰	۱۲ دست

کد کالا	قیمت	تعداد در کارتن
Lemma PVD/W	۷۹۰۰	۱۲ دست
Lemma PVD/B	۷۹۰۰	۱۲ دست

کد کالا	قیمت	تعداد در کارتن
Vita CF	۵۳۰۰	۱۲ دست
Vita SP	۵۷۰۰	۱۲ دست

کد کالا	قیمت	تعداد در کارتن
Leo CF/W	۷۵۰۰	۱۲ دست
Leo CF/B	۷۵۰۰	۱۲ دست

کد کالا	قیمت	تعداد در کارتن
Leo PVD/W	۷۹۰۰	۱۲ دست
Leo PVD/B	۷۹۰۰	۱۲ دست

کد کالا	قیمت	تعداد در کارتن
Angel CF	۵۳۰۰	۱۲ دست
Angel SP	۵۷۰۰	۱۲ دست

ردیف	کد کالا	تعداد در کارتن	۱ - کلیدی	۲ - سوئیچی	۳ - سرویس	۴ - آپارتمانی
۱	3510	۱۲ دست	-	۵۵۰۰	-	-
۲	3550M	۱۲ دست	-	۵۸۰۰	-	-
۳	3580	۱۲ دست	-	۵۵۰۰	-	-
۴	3590	۱۲ دست	-	۵۵۰۰	-	-

ردیف	کد کالا	تعداد در کارتن	۱ - کلیدی	۲ - سوئیچی	۳ - سرویس	۴ - آپارتمانی
۱	3710	۱۲ دست	-	۵۵۰۰	-	-
۲	3750M	۱۲ دست	-	۵۸۰۰	-	-
۳	3780	۱۲ دست	-	۵۵۰۰	-	-
۴	3790	۱۲ دست	-	۵۵۰۰	-	-

MSN ساتن مات | BLACK مشکی | WHITE سفید | CF کافی | PVD MATT طلایی مات | PVD طلایی | MAB زیتونی | CP کروم | SN سیلور | TI تیتانیوم/طوسی

راهنمای استفاده از لیست قیمت:

- ۲ رقم اول، مدل محصول
- رقم سوم، رنگ محصول(۱ طوسی) (۲ سیلور) (۵ طلاییPVD)(۶کافی)(۸مشکی)
- رقم چهارم، نوع ساختار (۱ کلیدی) (۲ سوئیچی) (۳ سرویس) (۴ آپارتمانی)

3312R

مدل محصول — کد رنگ محصول — نوع ساختار

کـد رنـگ‌ها

تیتانیوم/طوسی	سیلور	کروم	زیتونی	طلایی	طلایی مات	کافی	سفید	مشکی	ساتن مات
1	2	3	4	5	5M	6	7	8	9

ردیف	کد کالا	تعداد در کارتن	۱ - کلیدی	۲ - سوئیچی	۳ - سرویس	۴ - آپارتمانی
۱	1720	۱۶ دست	۴۶۰۰	۴۶۰۰	۴۷۰۰	۴۷۰۰
۲	1750	۱۶ دست	۴۸۰۰	۴۸۰۰	۴۹۰۰	۴۹۰۰
۳	1760	۱۶ دست	۴۶۰۰	۴۶۰۰	۴۷۰۰	۴۷۰۰
۴	1780	۱۶ دست	۴۶۰۰	۴۶۰۰	۴۷۰۰	۴۷۰۰

ردیف	کد کالا	تعداد در کارتن	۱ - کلیدی	۲ - سوئیچی	۳ - سرویس	۴ - آپارتمانی
۱	1920	۱۶ دست	۴۸۰۰	۴۸۰۰	۴۹۰۰	۴۹۰۰
۲	1950	۱۶ دست	۵۰۰۰	۵۰۰۰	۵۱۰۰	۵۱۰۰
۳	1960	۱۶ دست	۴۸۰۰	۴۸۰۰	۴۹۰۰	۴۹۰۰
۴	1980	۱۶ دست	۴۸۰۰	۴۸۰۰	۴۹۰۰	۴۹۰۰

ردیف	کد کالا	تعداد در کارتن	۱ - کلیدی	۲ - سوئیچی	۳ - سرویس	۴ - آپارتمانی
۱	2320	۱۶ دست	۵۰۰۰	۵۰۰۰	۵۱۰۰	۵۱۰۰
۲	2350	۱۶ دست	۵۲۰۰	۵۲۰۰	۵۳۰۰	۵۳۰۰
۳	2360	۱۶ دست	۵۰۰۰	۵۰۰۰	۵۱۰۰	۵۱۰۰
۴	2380	۱۶ دست	۵۰۰۰	۵۰۰۰	۵۱۰۰	۵۱۰۰

راهنمای استفاده از لیست قیمت:

- ۲ رقم اول، مدل محصول
- رقم سوم، رنگ محصول(۱ طوسی) (۲ سیلور) (۵ طلاییPVD)(۶کافی)(۸مشکی)
- رقم چهارم، نوع ساختار (۱ کلیدی) (۲ سوئیچی) (۳ سرویس) (۴ آپارتمانی)

ردیف	کد کالا	تعداد در کارتن	۱ - کلیدی	۲ - سوئیچی	۳ - سرویس	۴ - آپارتمانی
۱	2420	۱۶ دست	۴۳۰۰	۴۳۰۰	۴۴۰۰	۴۴۰۰
۲	2450	۱۶ دست	۴۵۰۰	۴۵۰۰	۴۶۰۰	۴۶۰۰
۳	2460	۱۶ دست	۴۳۰۰	۴۳۰۰	۴۴۰۰	۴۴۰۰
۴	2480	۱۶ دست	۴۳۰۰	۴۳۰۰	۴۴۰۰	۴۴۰۰

ردیف	کد کالا	تعداد در کارتن	۱ - کلیدی	۲ - سوئیچی	۳ - سرویس	۴ - آپارتمانی
۱	2520	۱۶ دست	۴۶۰۰	۴۶۰۰	۴۷۰۰	۴۷۰۰
۲	2550	۱۶ دست	۴۸۰۰	۴۸۰۰	۴۹۰۰	۴۹۰۰
۳	2560	۱۶ دست	۴۶۰۰	۴۶۰۰	۴۷۰۰	۴۷۰۰
۴	2580	۱۶ دست	۴۶۰۰	۴۶۰۰	۴۷۰۰	۴۷۰۰

ردیف	کد کالا	تعداد در کارتن	۱ - کلیدی	۲ - سوئیچی	۳ - سرویس	۴ - آپارتمانی
۱	3120	۱۶ دست	۴۸۰۰	۴۸۰۰	۴۹۰۰	۴۹۰۰
۲	3150	۱۶ دست	۵۰۰۰	۵۰۰۰	۵۱۰۰	۵۱۰۰
۳	3160	۱۶ دست	۴۸۰۰	۴۸۰۰	۴۹۰۰	۴۹۰۰
۴	3180	۱۶ دست	۴۸۰۰	۴۸۰۰	۴۹۰۰	۴۹۰۰

ردیف	کد کالا	تعداد در کارتن	۱ - کلیدی	۲ - سوئیچی	۳ - سرویس	۴ - آپارتمانی
۱	6920	۱۶ دست	۴۶۰۰	۴۶۰۰	۴۷۰۰	۴۷۰۰
۲	6950	۱۶ دست	۴۸۰۰	۴۸۰۰	۴۹۰۰	۴۹۰۰
۳	6960	۱۶ دست	۴۶۰۰	۴۶۰۰	۴۷۰۰	۴۷۰۰
۴	6980	۱۶ دست	۴۶۰۰	۴۶۰۰	۴۷۰۰	۴۷۰۰

ردیف	کد کالا	تعداد در کارتن	۱ - کلیدی	۲ - سوئیچی	۳ - سرویس	۴ - آپارتمانی
۱	7920	۱۶ دست	۴۶۰۰	۴۶۰۰	۴۷۰۰	۴۷۰۰
۲	7950	۱۶ دست	۴۸۰۰	۴۸۰۰	۴۹۰۰	۴۹۰۰
۳	7960	۱۶ دست	۴۶۰۰	۴۶۰۰	۴۷۰۰	۴۷۰۰
۴	7980	۱۶ دست	۴۶۰۰	۴۶۰۰	۴۷۰۰	۴۷۰۰

ردیف	کد کالا	تعداد در کارتن	۱ - کلیدی	۲ - سوئیچی	۳ - سرویس	۴ - آپارتمانی
۱	9020	۱۶ دست	۳۹۰۰	۳۹۰۰	۴۰۰۰	۴۰۰۰
۲	9050	۱۶ دست	۴۱۰۰	۴۱۰۰	۴۲۰۰	۴۲۰۰
۳	9060	۱۶ دست	۳۹۰۰	۳۹۰۰	۴۰۰۰	۴۰۰۰
۴	9080	۱۶ دست	۳۹۰۰	۳۹۰۰	۴۰۰۰	۴۰۰۰

ردیف	کد کالا	تعداد در کارتن	۱ - کلیدی	۲ - سوئیچی	۳ - سرویس	۴ - آپارتمانی
۱	1420A	۱۶ دست	۲۴۰۰	۲۴۰۰	۲۵۰۰	۲۵۰۰
۲	1450A	۱۶ دست	۲۶۰۰	۲۶۰۰	۲۷۰۰	۲۷۰۰
۳	1460A	۱۶ دست	۲۴۰۰	۲۴۰۰	۲۵۰۰	۲۵۰۰
۴	1490A	۱۶ دست	۲۴۰۰	۲۴۰۰	۲۵۰۰	۲۵۰۰

◄ راهنمای استفاده از لیست قیمت:

- ۲ رقم اول، مدل محصول
- رقم سوم، رنگ محصول(۱ طوسی) (۲ سیلور) (۵ طلاییPVD)(۶کافی)(۸مشکی)
- رقم چهارم، نوع ساختار (۱ کلیدی) (۲ سوئیچی) (۳ سرویس) (۴ آپارتمانی)

ردیف	کد کالا	قیمت	تعداد در کارتن
۱	PL40Ultra	۱۰۴۰۰	۱۲ دست

ردیف	کد کالا	قیمت	تعداد در کارتن
۱	PL- 41- B	۸۶۰۰	۱۲ دست
۲	PL- 41- GR	۸۶۰۰	۱۲ دست

ردیف	کد کالا	قیمت	تعداد در کارتن
۱	PL-40-B	۸۶۰۰	۱۲ دست
۲	PL-40-GR	۸۶۰۰	۱۲ دست

ردیف	کد کالا	قیمت	تعداد در کارتن
۱	Vetra-12L	۸۰۰۰	۱۲ دست
۲	Vetra-52L	۸۵۰۰	۱۲ دست
۳	Vetra-62L	۸۰۰۰	۱۲ دست
۴	Vetra-82L	۸۰۰۰	۱۲ دست
۵	Vetra-92L	۸۰۰۰	۱۲ دست

ردیف	کد کالا	قیمت	تعداد در کارتن
۱	Vetra-12R	۶۱۰۰	۱۲ دست
۲	Vetra-52R	۶۴۰۰	۱۲ دست
۳	Vetra-62R	۶۱۰۰	۱۲ دست
۴	Vetra-82R	۶۱۰۰	۱۲ دست
۵	Vetra-92R	۶۱۰۰	۱۲ دست

ردیف	کد کالا	قیمت	تعداد در کارتن
۱	3512R	۵۵۰۰	۱۶ دست
۲	3552R	۵۷۰۰	۱۶ دست
۳	3552MR	۵۸۰۰	۱۶ دست
۴	3562R	۵۵۰۰	۱۶ دست
۵	3582R	۵۵۰۰	۱۶ دست
۶	3592R	۵۵۰۰	۱۶ دست

ردیف	کد کالا	قیمت	تعداد در کارتن
۱	3312R	۵۵۰۰	۱۶ دست
۲	3352MR	۵۸۰۰	۱۶ دست
۳	3362R	۵۵۰۰	۱۶ دست
۴	3382R	۵۵۰۰	۱۶ دست
۵	3392R	۵۵۰۰	۱۶ دست

ردیف	کد کالا	قیمت	تعداد در کارتن
۱	3712R	۵۵۰۰	۱۶ دست
۲	3752MR	۵۸۰۰	۱۶ دست
۳	3762R	۵۵۰۰	۱۶ دست
۴	3782R	۵۵۰۰	۱۶ دست
۵	3792R	۵۵۰۰	۱۶ دست

ردیف	کد کالا	قیمت	تعداد در کارتن
۱	3612R	۵۵۰۰	۱۶ دست
۲	3652MR	۵۸۰۰	۱۶ دست
۳	3662R	۵۵۰۰	۱۶ دست
۴	3682R	۵۵۰۰	۱۶ دست
۵	3692R	۵۵۰۰	۱۶ دست

ردیف	کد کالا	قیمت	تعداد در کارتن
۱	PL4312R	۶۲۰۰	۱۲ دست
۲	PL4352MR	۶۵۰۰	۱۲ دست
۳	PL4362R	۶۲۰۰	۱۲ دست
۴	PL4382R	۶۲۰۰	۱۲ دست
۵	PL4392R	۶۲۰۰	۱۲ دست

ردیف	کد کالا	قیمت	تعداد در کارتن
۱	PL44-10-52R	۶۲۰۰	۱۲ دست
۲	PL44-50-52R	۶۵۰۰	۱۲ دست
۳	PL44-60-62R	۶۲۰۰	۱۲ دست
۴	PL44-10-82R	۶۲۰۰	۱۲ دست
۵	PL44-90-82R	۶۲۰۰	۱۲ دست
۶	PL44-80-92R	۶۲۰۰	۱۲ دست

ردیف	کد کالا	قیمت	تعداد در کارتن
۱	PL45-80-12R	۵۹۰۰	۱۲ دست
۲	PL45-50-52R	۶۲۰۰	۱۲ دست
۳	PL45-60-62R	۵۹۰۰	۱۲ دست
۴	PL45-80-82R	۵۹۰۰	۱۲ دست
۵	PL45-90-82R	۵۹۰۰	۱۲ دست
۶	PL45-10-92R	۵۹۰۰	۱۲ دست

MSN ساتن مات | BLACK مشکی | WHITE سفید | CF کافی | PVD MATT طلایی مات | PVD طلایی | MAB زیتونی | CP کروم | SN سیلور | TI تیتانیوم/طوسی

راهنمای استفاده از لیست قیمت:

- ۲ رقم اول، مدل محصول
- رقم سوم، رنگ محصول(۱ طوسی) (۲ سیلور) (۵ طلاییPVD)(۶کافی)(۸مشکی)
- رقم چهارم، نوع ساختار (۱ کلیدی) (۲ سوئیچی) (۳ سرویس) (۴ آپارتمانی)

3312R

مدل محصول — کد رنگ محصول — نوع ساختار

کد رنگ‌ها

تیتانیوم/طوسی	سیلور	کروم	زیتونی	طلایی	طلایی مات	کافی	سفید	مشکی	ساتن مات
1	2	3	4	5	5M	6	7	8	9

ردیف	کد کالا	قیمت	تعداد در کارتن
۱	2112R	۴۸۰۰	۱۶ دست
۲	2122R	۴۸۰۰	۱۶ دست
۳	2152R	۵۰۰۰	۱۶ دست
۴	2162R	۴۸۰۰	۱۶ دست
۵	2182R	۴۸۰۰	۱۶ دست

ردیف	کد کالا	قیمت	تعداد در کارتن
۱	1912R	۴۸۰۰	۱۶ دست
۲	1922R	۴۸۰۰	۱۶ دست
۳	1952R	۵۰۰۰	۱۶ دست
۴	1962R	۴۸۰۰	۱۶ دست
۵	1982R	۴۸۰۰	۱۶ دست

ردیف	کد کالا	قیمت	تعداد در کارتن
۱	1712R	۴۶۰۰	۱۶ دست
۲	1722R	۴۶۰۰	۱۶ دست
۳	1752R	۴۸۰۰	۱۶ دست
۴	1762R	۴۶۰۰	۱۶ دست
۵	1782R	۴۶۰۰	۱۶ دست

ردیف	کد کالا	قیمت	تعداد در کارتن
۱	2412R	۴۳۰۰	۱۶ دست
۲	2422R	۴۳۰۰	۱۶ دست
۳	2452R	۴۵۰۰	۱۶ دست
۴	2462R	۴۳۰۰	۱۶ دست
۵	2482R	۴۳۰۰	۱۶ دست

ردیف	کد کالا	قیمت	تعداد در کارتن
۱	2312R	۵۰۰۰	۱۶ دست
۲	2322R	۵۰۰۰	۱۶ دست
۳	2352R	۵۲۰۰	۱۶ دست
۴	2362R	۵۰۰۰	۱۶ دست
۵	2382R	۵۰۰۰	۱۶ دست

ردیف	کد کالا	قیمت	تعداد در کارتن
۱	2212R	۴۶۰۰	۱۶ دست
۲	2222R	۴۶۰۰	۱۶ دست
۳	2252R	۴۸۰۰	۱۶ دست
۴	2262R	۴۶۰۰	۱۶ دست
۵	2282R	۴۶۰۰	۱۶ دست

ردیف	کد کالا	قیمت	تعداد در کارتن
۱	2912R	۴۸۰۰	۱۶ دست
۲	2922R	۴۸۰۰	۱۶ دست
۳	2952R	۵۰۰۰	۱۶ دست
۴	2962R	۴۸۰۰	۱۶ دست
۵	2982R	۴۸۰۰	۱۶ دست

ردیف	کد کالا	قیمت	تعداد در کارتن
۱	2612R	۵۸۰۰	۱۶ دست
۲	2622R	۵۸۰۰	۱۶ دست
۳	2652MR	۶۰۰۰	۱۶ دست
۴	2662R	۵۸۰۰	۱۶ دست
۵	2682R	۵۸۰۰	۱۶ دست

ردیف	کد کالا	قیمت	تعداد در کارتن
۱	2512R	۵۰۰۰	۱۶ دست
۲	2522R	۵۰۰۰	۱۶ دست
۳	2552R	۵۲۰۰	۱۶ دست
۴	2562R	۵۰۰۰	۱۶ دست
۵	2582R	۵۰۰۰	۱۶ دست

ردیف	کد کالا	قیمت	تعداد در کارتن
۱	6912R	۴۶۰۰	۱۶ دست
۲	6922R	۴۶۰۰	۱۶ دست
۳	6952R	۴۸۰۰	۱۶ دست
۴	6962R	۴۶۰۰	۱۶ دست
۵	6982QR	۴۶۰۰	۱۶ دست

ردیف	کد کالا	قیمت	تعداد در کارتن
۱	3212R	۴۳۰۰	۱۶ دست
۲	3222R	۴۳۰۰	۱۶ دست
۳	3252R	۴۵۰۰	۱۶ دست
۴	3262R	۴۳۰۰	۱۶ دست
۵	3282R	۴۳۰۰	۱۶ دست

ردیف	کد کالا	قیمت	تعداد در کارتن
۱	3112R	۴۸۰۰	۱۶ دست
۲	3122R	۴۸۰۰	۱۶ دست
۳	3152R	۵۰۰۰	۱۶ دست
۴	3162R	۴۸۰۰	۱۶ دست
۵	3182R	۴۸۰۰	۱۶ دست

ردیف	کد کالا	قیمت	تعداد در کارتن
۱	9512R	۴۳۰۰	۱۶ دست
۲	9522R	۴۳۰۰	۱۶ دست
۳	9552R	۴۵۰۰	۱۶ دست
۴	9562R	۴۳۰۰	۱۶ دست
۵	9582R	۴۳۰۰	۱۶ دست

ردیف	کد کالا	قیمت	تعداد در کارتن
۱	8512R	۴۸۰۰	۱۶ دست
۲	8522R	۴۸۰۰	۱۶ دست
۳	8552R	۵۰۰۰	۱۶ دست
۴	8562R	۴۸۰۰	۱۶ دست
۵	8582R	۴۸۰۰	۱۶ دست

ردیف	کد کالا	قیمت	تعداد در کارتن
۱	7912R	۴۶۰۰	۱۶ دست
۲	7922R	۴۶۰۰	۱۶ دست
۳	7952R	۴۸۰۰	۱۶ دست
۴	7962R	۴۶۰۰	۱۶ دست
۵	7982R	۴۶۰۰	۱۶ دست

MSN	BLACK	WHITE	CF	PVD MATT	PVD	MAB	CP	SN	TI
ساتن مات	مشکی	سفید	کافی	طلایی مات	طلایی	زیتونی	کروم	سیلور	تیتانیوم/طوسی

راهنمای استفاده از لیست قیمت:

- ۲ رقم اول، مدل محصول
- رقم سوم، رنگ محصول(۱ طوسی) (۲ سیلور) (۵ طلایی PVD)(۶کافی)(۸مشکی)
- رقم چهارم، نوع ساختار (۱ کلیدی) (۲ سوئیچی) (۳ سرویس) (۴ آپارتمانی)

3312R

مدل محصول — کد رنگ محصول — نوع ساختار

کد رنگ‌ها

تیتانیوم/طوسی	سیلور	کروم	زیتونی	طلایی	طلایی مات	کافی	سفید	مشکی	ساتن مات
1	2	3	4	5	5M	6	7	8	9

ردیف	کد کالا	قیمت	تعداد در کارتن
۱	5184L-50	۶۷۰۰	۱۰ عدد
۲	5194L-50	۶۷۰۰	۱۰ عدد
۳	5184L-80	۹۴۰۰	۱۰ عدد
۴	5194L-80	۹۴۰۰	۱۰ عدد

ردیف	کد کالا	قیمت	تعداد در کارتن
۱	5084L-50	۸۱۰۰	۱۰ عدد
۲	5094L-50	۸۱۰۰	۱۰ عدد
۳	5084L-90	۱۵۰۰۰	۸ عدد
۴	5094L-90	۱۵۰۰۰	۸ عدد

ردیف	کد کالا	قیمت	تعداد در کارتن
۱	5324L-60	۹۲۰۰	۱۰ عدد
۲	5384L-60	۹۲۰۰	۱۰ عدد

ردیف	کد کالا	قیمت	تعداد در کارتن
۱	5224L-60	۱۴۰۰۰	۱۰ عدد
۲	5254L-60	۱۶۰۰۰	۱۰ عدد
۳	5284L-60	۱۴۰۰۰	۱۰ عدد
۴	5224L-80	۱۷۵۰۰	۱۰ عدد
۵	5254L-80	۱۹۵۰۰	۱۰ عدد
۶	5284L-80	۱۷۵۰۰	۱۰ عدد

NEW COLLECTION

ردیف	کد کالا	قیمت	تعداد در کارتن
۱	5524L-60	۱۰۳۰۰۰	۱۰ عدد
۲	5554L-60	۱۱۵۰۰	۱۰ عدد
۳	5524L-80	۱۱۵۰۰	۱۰ عدد
۴	5554L-80	۱۳۸۰۰	۱۰ عدد

NEW COLLECTION

ردیف	کد کالا	قیمت	تعداد در کارتن
۱	5424L-40	۶۳۰۰	۱۰ عدد
۲	5484L-40	۶۳۰۰	۱۰ عدد
۳	5424L-80	۹۲۰۰	۱۰ عدد
۴	5484L-80	۹۲۰۰	۱۰ عدد

ردیف	کد کالا	قیمت	تعداد در کارتن
۱	Guardian MAB	۱۷۰۰۰	۴ دست
۲	Guardian MSK24	۱۸۰۰۰	۴ دست

ردیف	کد کالا	قیمت	تعداد در کارتن
۱	Victor MAB	۲۹۰۰۰	۴ دست
۲	Victor 24MSK	۴۰۰۰۰	۴ دست

SS304

ردیف	کد کالا	قیمت	تعداد درکارتن
۱	SS1102R	۳۱۰۰	۱۶ دست

SS304

ردیف	کد کالا	قیمت	تعداد درکارتن
۱	SS1202R	۳۵۰۰	۱۶ دست

SS201

ردیف	کد کالا	قیمت	تعداد درکارتن
۱	SS1502R	۳۰۰۰	۱۶ دست

SS201

ردیف	کد کالا	قیمت	تعداد درکارتن
۱	SS1508R	۳۰۰۰	۱۶ دست

SS304

ردیف	کد کالا	قیمت	تعداد درکارتن
۱	SS1402	۶۹۰۰	۱۲ دست

SS304

ردیف	کد کالا	قیمت	تعداد درکارتن
۱	SS1302P	۲۹۰۰	۲۴ عدد

Retina10

مشخصات کلی	روش های باز شدن
جنس بدنه یاقوت کبود / مقاوم دربرابر آتش قفل اتوماتیک مجهز به سیلندر برنجی (C-CLASS) پروتکل اتصال WIFI مجهز به سنسور PIR دارای چشمی دیجیتال 4.5 اینچ با وضوح تصویر 1080P باتری لیتیوم 5000 MAH شارژ اضطراری از طریق پاوربانک احراز هویت دومرحله ای رمز عبور ضدجاسوسی دارای قفل شب بند امکان برقراری مکالمه صوتی دوطرفه و تصویری یک طرفه قابلیت مانیتورینگ آنلاین وضعیت پشت درب	شناسایی چهره اثرانگشت رمزعبور تگ کلیدمکانیکی اپلیکیشن Tuya Smart *قابلیت افزودن ریموت کنترل

Retina10
۶۹۰۰۰
ریموت کنترل
۳۵۰۰
ماژول ریموت
۲۰۰۰
تعداد در کارتن
۴ دست

Ocean Blue
Black

Retina20

مشخصات کلی	روش های باز شدن
جنس بدنه یاقوت کبود / مقاوم دربرابر آتش قفل مکانیکی مجهز به سیلندر برنجی (C-CLASS) پروتکل اتصال WIFI دارای چشمی دیجیتال 4.5 اینچ با وضوح تصویر 1080p باتری لیتیوم ۵۰۰۰ MAH شارژ اضطراری از طریق پاوربانک احراز هویت دومرحله ای رمزعبور ضدجاسوسی قابلیت تنظیم قفل روی تردد آزاد دارای قفل شب بند امکان برقراری مکالمه صوتی دوطرفه و تصویری یک طرفه قابلیت مانیتورینگ آنلاین وضعیت پشت درب	اثرانگشت رمزعبور تگ کلیدمکانیکی اپلیکیشن Tuya Smart

Retina20
۴۷۰۰۰
تعداد در کارتن
۴ دست

Ocean Blue
Black

Retina30

مشخصات کلی	روش های باز شدن
جنس بدنه یاقوت کبود / مقاوم دربرابر آتش قفل اتوماتیک مجهز به سیلندر برنجی (C-CLASS) پروتکل اتصال WIFI دارای چشمی دیجیتال 5 اینچ با وضوح تصویر 1080p مجهز به سنسور PIR باتری لیتیوم ۵۰۰۰ MAH شارژ اضطراری از طریق پاوربانک دارای دوربین داخل منزل احراز هویت دومرحله ای رمزعبور ضدجاسوسی دارای قفل شب بند امکان برقراری مکالمه صوتی دوطرفه و تصویری یک طرفه قابلیت مانیتورینگ آنلاین وضعیت پشت درب	مویرگ کف دست شناسایی چهره اثرانگشت رمزعبور تگ کلیدمکانیکی اپلیکیشن Tuya Smart *قابلیت افزودن ریموت کنترل

Retina30
۸۹۰۰۰
ریموت کنترل
۳۵۰۰
ماژول ریموت
۲۰۰۰
تعداد در کارتن
۴ دست

Ocean Blue
Black

SUPPHIRE TEMPERRED GLASS:

نوعی شیشه حرارت دیده ساخته شده از یاقوت کبود که در محصولاتی مثل گوشی های هوشمند، ساعت و دیگر محصولات گران قیمت در صنعت مورد استفاده قرار می گیرد که علاوه بر خاصیت ضدخش و نشکن بودن، مقاوم دربرابر حرارت بالا نیز هست.

Black

Galaxy10

۶۷۰۰۰
ریموت کنترل
۳۵۰۰
تعداد در کارتن
۴ دست

روش های باز شدن

- شناسایی چهره
- مویرگ انگشت
- رمزعبور
- تگ
- کلیدمکانیکی
- اپلیکیشن Tuya Smart

*دارای یک عدد ریموت کنترل در جعبه

مشخصات کلی

- قفل اتوماتیک مجهز به سیلندر برنجی (C-CLASS)
- پروتکل اتصال WIFI
- مجهز به سنسور PIR
- دارای چشمی دیجیتال 4 اینچ با وضوح تصویر 720P
- باتری لیتیوم MAH 5000
- شارژ اضطراری از طریق پاوربانک
- احراز هویت دومرحله ای
- رمز عبور ضدجاسوسی
- دارای قفل شب بند
- امکان برقراری مکالمه صوتی دوطرفه و تصویری یک طرفه
- عکس برداری از فرد در صورت زنگ زدن

Gray
Black

Galaxy20

۶۳۰۰۰
ریموت کنترل
۳۵۰۰
ماژول ریموت
۲۰۰۰
تعداد در کارتن
۴ دست

روش های باز شدن

- شناسایی چهره
- مویرگ انگشت
- رمزعبور
- تگ
- کلیدمکانیکی
- اپلیکیشن Tuya Smart

*قابلیت افزودن ریموت کنترل

مشخصات کلی

- قفل اتوماتیک مجهز به سیلندر برنجی (C-CLASS)
- پروتکل اتصال WIFI
- دارای چشمی دیجیتال 4 اینچ با وضوح تصویر 720p
- مجهز به سنسور PIR
- باتری لیتیوم ۵۰۰۰ MAH
- شارژ اضطراری از طریق پاوربانک
- احراز هویت دومرحله ای
- رمز عبور ضدجاسوسی
- دارای قفل شب بند
- امکان برقراری مکالمه صوتی دوطرفه و تصویری یک طرفه
- عکس برداری از فرد در صورت زنگ

Gray
Black

Galaxy 30 Ultra

۵۴۰۰۰
ریموت کنترل
۳۵۰۰
ماژول ریموت
۲۰۰۰
تعداد در کارتن
۴ دست

روش های باز شدن

- اثرانگشت
- رمزعبور
- تگ
- کلیدمکانیکی
- اپلیکیشن Tuya Smart

*قابلیت افزودن ریموت کنترل

مشخصات کلی

- قفل اتوماتیک مجهز به سیلندر برنجی (C-CLASS)
- پروتکل اتصال WIFI
- دارای چشمی دیجیتال 4.5 اینچ با وضوح تصویر 1080p
- باتری لیتیوم ۵۰۰۰ MAH
- شارژ اضطراری از طریق پاوربانک
- رمز عبور ضدجاسوسی
- احراز هویت دومرحله ای
- امکان برقراری مکالمه صوتی دوطرفه و تصویری یک طرفه
- قابلیت مانیتورینگ آنلاین وضعیت پشت درب
- قابلیت نصب بر روی درب های با قفل مولتی

Black

مشخصات کلی	روش های باز شدن	E10
قفل مکانیکی پروتکل اتصال WIFI و BLUETOOTH باتری آلکالاین شارژ اضطراری از طریق پاوربانک رمز عبور ضدجاسوسی دارای قفل شب بند قابلیت تنظیم قفل بر روی حالت تردد آزاد قابلیت ایجاد رمز یکبار مصرف قابلیت باز کردن درب از راه دور(درصورت خرید گیت وی)	اثرانگشت رمزعبور تگ کلیدمکانیکی اپلیکیشن TT LOCK *قابلیت افزودن ریموت کنترل	۲۸۰۰۰
		Gateway
		۴۰۰۰
		Remote
		۳۵۰۰
		تعداد در کارتن
		۴ دست

Black

مشخصات کلی	روش های باز شدن	E22
قفل مکانیکی پروتکل اتصال WIFI و BLUETOOTH باتری آلکالاین/شارژ اضطراری از طریق پاوربانک رمز عبور ضدجاسوسی دارای قفل شب بند مناسب برای درب ها با فریم آهنی، آلومینیوم، UPVC، و درب هایی که فضـای فریم آن ها حداکثر تا 52 میلی متر باشد. قابلیت تنظیم قفل بر روی حالت تردد آزاد قابلیت ایجاد رمز یکبار مصرف قابلیت باز کردن درب از راه دور(درصورت خرید گیت وی)	اثرانگشت رمزعبور تگ کلیدمکانیکی اپلیکیشن TT LOCK *قابلیت افزودن ریموت کنترل	۲۷۰۰۰
		Gateway
		۴۰۰۰
		Remote
		۳۵۰۰
		تعداد در کارتن
		۴ دست

Black

مشخصات کلی	روش های باز شدن	E24
قفل مکانیکی پروتکل اتصال WIFI و BLUETOOTH باتری آلکالاین/شارژ اضطراری از طریق پاوربانک رمز عبور ضدجاسوسی دارای قفل شب بند مناسب برای درب ها با فریم آهنی، آلومینیوم، UPVC، و درب هایی که فضـای فریم آن ها حداکثر تا 52 میلی متر باشد. قابلیت تنظیم قفل بر روی حالت تردد آزاد قابلیت ایجاد رمز یکبار مصرف قابلیت باز کردن درب از راه دور(درصورت خرید گیت وی)	اثرانگشت رمزعبور تگ کلیدمکانیکی اپلیکیشن TT LOCK *قابلیت افزودن ریموت کنترل	۲۷۰۰۰
		Gateway
		۴۰۰۰
		Remote
		۳۵۰۰
		تعداد در کارتن
		۴ دست

Black

مشخصات کلی	روش های باز شدن	E35
قفل مکانیکی مجهز به سیلندر برنجی (C-CLASS) پروتکل اتصال WIFI و BLUETOOTH باتری آلکالاین/شارژ اضطراری از طریق پاوربانک رمز عبور ضدجاسوسی دارای قفل شب بند قابلیت تنظیم قفل روی حالت تردد آزاد قابلیت ایجاد رمز یکبار مصرف قابلیت باز کردن درب از راه دور(نیاز به گیت وی)	اثرانگشت رمزعبور تگ کلیدمکانیکی اپلیکیشن TT LOCK *قابلیت افزودن ریموت کنترل	۲۸۰۰۰
		Gateway
		۴۰۰۰
		Remote
		۳۵۰۰
		تعداد در کارتن
		۴ دست

Black

E35PRO

۴۰۰۰۰

تعداد در کارتن

۴ دست

روش های باز شدن

اثرانگشت
رمزعبور
تگ
کلیدمکانیکی
اپلیکیشن TUYA SMART

مشخصات کلی

قفل مکانیکی
پروتکل اتصال WIFI
باتری لیتیوم ۲۵۰۰MAH جهت عملکرد چشمی
باتری آلکالاین جهت عملکرد قفل
شارژ اضطراری از طریق پاوربانک
احراز هویت دومرحله ای
رمزعبور ضدجاسوسی
مجهز به قفل شب بند
قابلیت تنظیم قفل روی تردد آزاد
قابلیت ذخیره عکس و فیلم روی کارت حافظه قفل

Black

E50

۲۵۰۰۰

Gateway

۴۰۰۰

Remote

۳۵۰۰

تعداد در کارتن

۶ دست

روش های باز شدن

اثرانگشت
کلید مکانیکی
اپلیکیشن TTLOCK
*قابلیت افزودن ریموت کنترل

مشخصات کلی

قفل مگنتی مجهز به سیلندر برنجی(C-CLASS)
پروتکل اتصال WIFI و BLUETOOTH
باتری لیتیوم ۳٫۷V
شارژ اضطراری از طریق پاوربانک
قابلیت تنظیم قفل روی حالت تردد آزاد
قابلیت باز کردن درب از راه دور(درصورت خرید گیت وی)

Silver
Black

E55

۲۸۰۰۰

Gateway

۴۰۰۰

تعداد در کارتن

۶ دست

روش های باز شدن

اثرانگشت
رمزعبور
کلید مکانیکی
اپلیکیشن Tuya Smart

مشخصات کلی

قفل مکانیکی مجهز به سیلندر برنجی(C-CLASS)
پروتکل اتصال WIFI و BLUETOOTH
باتری آلکالاین/شارژ اضطراری از طریق پاوربانک
رمزعبور ضدجاسوسی
قابلیت تنظیم قفل روی حالت تردد آزاد
قابلیت باز کردن درب از راه دور(درصورت خرید گیت وی)

Silver
Black

E60

۲۳۰۰۰

Gateway

۴۰۰۰

تعداد در کارتن

۶ دست

روش های باز شدن

اثرانگشت
رمزعبور
تگ
کلید مکانیکی
اپلیکیشن Tuya Smart

مشخصات کلی

سیلندر 75 میلی متر
پروتکل اتصال BLUETOOTH
باتری آلکالاین/شارژ اضطراری از طریق پاوربانک
ضخامت درب 35-70 میلی متر
رمزعبور ضدجاسوسی
قابلیت ایجاد رمزعبور موقت
قابلیت باز کردن درب از راه دور(درصورت خرید گیت وی)

Black

Nippon Pro

۲۵۰۰۰

Gateway

۴۰۰۰

Remote

۳۵۰۰

تعداد در کارتن

۶ دست

روش های باز شدن

اثرانگشت
رمزعبور
تگ
کلید مکانیکی
اپلیکیشن TT Lock
*قابلیت افزودن ریموت کنترل

مشخصات کلی

قفل مکانیکی
پروتکل اتصال WIFI و BLUETOOTH
باتری آلکالاین
شارژ اضطراری از طریق پاوربانک
رمزعبور ضدجاسوسی
مجهز به قفل شب بند
قابلیت باز کردن درب از راه دور(درصورت خرید گیت وی)

G10

۲۸۰۰۰

Gateway

۴۰۰۰

تعداد در کارتن

۶ دست

Black

مشخصات کلی	روش های باز شدن
قفل مکانیکی پروتکل اتصال WIFI و BLUETOOTH باتری آلکالاین شارژ اضطراری از طریق پاوربانک ضخامت درب شیشه ای 12-10 میلی متر قابلیت تنظیم قفل روی حالت تردد آزاد رمز عبور ضدجاسوسی دارای قفل شب بند قابلیت باز کردن درب از راه دور(درصورت خرید گیت وی) بدون نیاز به سوراخ کاری	اثرانگشت رمزعبور تگ کلید مکانیکی اپلیکیشن Tuya Smart

G20PRO

۳۸۰۰۰

تعداد در کارتن

۴ دست

Black

مشخصات کلی	روش های باز شدن
قفل اتوماتیک پروتکل اتصال WIFI باتری لیتیوم ۵۰۰۰V شارژ اضطراری از طریق پاوربانک ضخامت درب شیشه ای 12-10 میلی متر قابلیت تنظیم قفل روی حالت تردد آزاد دارای قفل شب بند قابلیت باز کردن درب از راه دور رمزعبورضدجاسوسی بدون نیاز به سوراخ کاری	تشخیص چهره اثرانگشت رمزعبور تگ کلید مکانیکی ریموت کنترل اپلیکیشن Tuya Smart

G30

۲۸۰۰۰

Gateway

۴۰۰۰

تعداد در کارتن

۶ دست

Black

مشخصات کلی	روش های باز شدن
قفل مکانیکی پروتکل اتصال WIFI و BLUETOOTH باتری آلکالاین شارژ اضطراری از طریق پاوربانک ضخامت درب شیشه ای 12-10 میلی متر مناسب برای درب شیشه ای با فریم قابلیت تنظیم قفل روی حالت تردد آزاد رمز عبور ضدجاسوسی قابلیت باز کردن درب از راه دور(در صورت خرید گیت وی)	اثرانگشت رمزعبور کلید مکانیکی اپلیکیشن Tuya Smart

G35

۲۵۰۰۰

Gateway

۴۰۰۰

تعداد در کارتن

۶ دست

Black

مشخصات کلی	روش های باز شدن
قفل مکانیکی پروتکل اتصال WIFI و BLUETOOTH باتری آلکالاین شارژ اضطراری از طریق پاوربانک ضخامت درب شیشه ای 12-10 میلی متر مناسب برای درب شیشه ای بدون فریم قابلیت تنظیم قفل روی حالت تردد آزاد رمز عبور ضدجاسوسی قابلیت باز کردن درب از راه دور(در صورت خرید گیت وی)	اثرانگشت رمزعبور تگ کلید مکانیکی اپلیکیشن Tuya Smart

NEW

Black

G40
۲۳۰۰۰
Gateway
۴۰۰۰
تعداد در کارتن
۱۰ دست

مشخصات کلی	روش های باز شدن
قفل مکانیکی پروتکل اتصال WIFI و BLUETOOTH باتری آلکالاین شارژ اضطراری از طریق پاوربانک ضخامت درب شیشه ای 15-8 میلی متر قابلیت تنظیم قفل روی حالت تردد آزاد رمزعبور ضدجاسوسی قابلیت باز کردن درب از راه دور(در صورت خرید گیت وی)	اثرانگشت رمزعبور تگ کلید مکانیکی اپلیکیشن TT Lock *قابلیت افزودن ریموت کنترل

*قابلیت جایگزینی با دستگیره های فرودگاهی بدون نیاز به سوراخ کاری دوباره

Black

DW-6280
۱۸۴۰۰
تعداد در کارتن
۲۰ عدد

مشخصات کلی
پشتیبانی کارت حافظه دوربین دید در شب با وضوح 720P قابلیت عکس برداری، سنسور حرکتی فیلمبرداری دید دوربین 160درجه رم16GB منبع تغذیه باطری لیتیومی

Black

DW-6280PRO
۲۱۸۰۰
تعداد در کارتن
۲۰ عدد

مشخصات کلی
پشتیبانی کارت حافظه دوربین دید در شب با وضوح 720P قابلیت عکس برداری، سنسور حرکتی فیلمبرداری دید دوربین 160درجه رم32GB منبع تغذیه باطری لیتیومی قابلیت اتصال به TUYA APP قابلیت ارسال عکس از طریق اپ به تلفن همراه قابلیت مکالمه صوتی دوطرفه و تصویری یک طرفه

مشخصات کلی	روش های باز شدن	H1020 / H1080
قابلیت مدیریت تمام قفل های مجموعه از طریق مستر کارت مجهز به سیستم تغذیه اضطراری هشدار تعویض باطری	دستبند کارت	۵۸۰۰ تعداد در کارتن ۳۶ عدد

Silver
Black

مشخصات کلی	روش های باز شدن	H1081F
قابلیت مدیریت تمام قفل های مجموعه از طریق مستر کارت مجهز به سیستم تغذیه اضطراری هشدار تعویض باطری	اثرانگشت دستبند کارت	۶۹۰۰ تعداد در کارتن ۳۶ عدد

Black

مشخصات کلی	روش های باز شدن	H1120 / H1180
قابلیت مدیریت تمام قفل های مجموعه از طریق مستر کارت قابلیت تعریف رمز عبور دائمی و رمز عبور موقت مجهز به سیستم تغذیه اضطراری هشدار تعویض باطری قابلیت تغییر حالت خصوصی و عمومی	رمزعبور دستبند کارت	۶۳۰۰ تعداد در کارتن ۳۶ عدد

Silver
Black

مشخصات کلی	روش های باز شدن	H1280
قابلیت مدیریت تمام قفل های مجموعه از طریق مستر کارت قابلیت تغییر حالت خصوصی و عمومی قابلیت تعریف رمز عبور دائمی و رمز عبور موقت	رمزعبور کارت کاربر	۶۳۰۰ تعداد در کارتن ۳۶ عدد

Black

مشخصات کلی	روش های باز شدن	H1480-H / H1480-V
قابلیت مدیریت تمام قفل های مجموعه از طریق مستر کارت قابلیت تغییر حالت خصوصی و عمومی(1480-V) قابلیت تعریف رمز عبور موقت (1480-V) قابلیت تعریف رمز عبور دائمی(1480-H /1480-V)	رمزعبور کارت کاربر	۵۰۰۰ تعداد در کارتن ۳۶ عدد

Black

دستبند و تگ

۹۰۰

مشخصات کلی	روش های باز شدن	H1380	
قابلیت مدیریت تمام قفل های مجموعه از طریق مستر کارت	دستبند کارت کاربر	۶۳۰۰	
		تعداد در کارتن	
		۳۶ عدد	

Black

مشخصات کلی	روش های باز شدن	H1380-K	
قابلیت مدیریت تمام قفل های مجموعه از طریق مستر کارت قابلیت تغییر حالت خصوصی و عمومی قابلیت تعریف رمز عبور دائمی و رمز عبور موقت	رمزعبور کارت کاربر	۷۵۰۰	
		تعداد در کارتن	
		۳۶ عدد	

Black

روش های باز شدن	H1580	
اثر انگشت اپلیکیشن Tuya Smart	۸۰۰۰	
	تعداد در کارتن	
	۳۶ عدد	

Black

SUS304 Gold Black

مشخصات کلی	روش های باز شدن	
قفل ضدسرقت تمام استیل با زبانه برنجی جنس بدنه تمام استیل316 کلید و سیلندر تمام برنج باتری آلکالاین شارژ اضطراری از طریق پاوربانک دارای قفل شب بند دارای نرم افزار مدیریت اتاق ها هشدار کارت اشتباه گزارش تردد	کارت کلید مکانیکی	EH-1034 EH-1054 EH-1084
	تعداد در کارتن	
	4 دست	۳۲۰۰۰

SUS304

مشخصات کلی	روش های باز شدن	
قفل ضدسرقت تمام استیل جنس بدنه تمام استیل304 کلید و سیلندر تمام برنج باتری آلکالاین شارژ اضطراری از طریق پاوربانک دارای قفل شب بند دارای نرم افزار مدیریت اتاق ها هشدار کارت اشتباه گزارش تردد	کارت کلید مکانیکی	
	تعداد در کارتن	EH-1134
	4 دست	۲۱۸۰۰

Black

مشخصات کلی	روش های باز شدن	
قفل ضدسرقت تمام استیل با زبانه برنجی جنس بدنه آلومینیوم کلید و سیلندر تمام برنج باتری آلکالاین شارژ اضطراری از طریق پاوربانک دارای قفل شب بند دارای نرم افزار مدیریت اتاق ها هشدار کارت اشتباه گزارش تردد	کارت کلید مکانیکی	
	تعداد در کارتن	EH-1284
	4 دست	۳۴۵۰۰

Black

مشخصات کلی	روش های باز شدن	
جنس بدنه زاماک فاقد قفل کلید و سیلندر تمام برنج باتری الکالاین شارژ اضطراری از طریق پاوربانک دارای نرم افزار مدیریت اتاق ها هشدار کارت اشتباه گزارش تردد	کارت کلید مکانیکی	
	تعداد در کارتن	EH-1384
	4 دست	۱۸۵۰۰

Handset	Incoder	کارت MIFARE
۵۸۰۰۰	۵۲۰۰۰	۴۶۰

پنل بیرونی هتلی با فریم استیل 2فرمان - HP1011

۹۸۰۰

Black

مشخصات محصول

نمایشگر لمسی
استاندارد UK
متریال: شیشه حرارت دیده(سکوریت) با فریم استیل
امکان چاپ لوگو هتل و شماره اتاق
قابلیت سفارشی سازی رنگ، طرح و آیکون ها

ابعاد 130*230 میلی متر
ابعاد قاب برد پشت: 70*70 میلی متر
قوطی مورد نیاز: 1عدد
ولتاژ ورودی: 220V
جریان آمپر: کمتر از 1A

نمایشگر فرامین

DND(لطفا مزاحم نشوید)
Check In(حضور مهمان)
MUR(درخواست نظافت اتاق)
Bell(زنگ)

پنل بیرونی هتلی با فریم استیل 3فرمان + روشنایی - HP1011L

۱۰۰۰۰

Black

مشخصات محصول

نمایشگر لمسی
استاندارد UK
متریال: شیشه حرارت دیده(سکوریت) با فریم استیل
امکان چاپ لوگو هتل و شماره اتاق
قابلیت سفارشی سازی رنگ، طرح و آیکون ها

ابعاد 130*230 میلی متر
ابعاد قاب برد پشت: 70*70 میلی متر
قوطی مورد نیاز: 1عدد
ولتاژ ورودی: 220V
جریان آمپر: کمتر از 1A

نمایشگر فرامین

DND(لطفا مزاحم نشوید)
MUR(درخواست نظافت اتاق)
Bell(زنگ)
Laundry(خانه داری)

پاورسیوینگ 2فرمان(تک ماژول) -HP1211

۱۴۵۰۰

Black

مشخصات محصول

ALL IN ONE
نمایشگر لمسی
پاورسوییچ+کلید 3 فرمان
استاندارد UK
متریال: شیشه حرارت دیده(سکوریت)
با فریم استیل
قابلیت سفارشی سازی رنگ، طرح و آیکون ها

ابعاد 86*168 میلی متر
ابعاد قاب برد پشت: 70*70 میلی متر
قوطی مورد نیاز: 1عدد
ولتاژ ورودی: 220V
جریان آمپر: 40A و60A

کلید پاورسوییچ

نسخه کارت Mifare(فرکانس 13.56مگاهرتز)

کلید ۲ فرمان

DND(لطفا مزاحم نشوید)
MUR(درخواست نظافت اتاق)

پاورسیوینگ 3فرمان (تک ماژول) - HP1211L

۱۶۰۰۰

Black

مشخصات محصول

ALL IN ONE
نمایشگر لمسی
پاورسوییچ+کلید 3 فرمان
استاندارد UK
متریال: شیشه حرارت دیده(سکوریت)
با فریم استیل
قابلیت سفارشی سازی رنگ، طرح و آیکون ها

ابعاد 86*168 میلی متر
ابعاد قاب برد پشت: 70*70 میلی متر
قوطی مورد نیاز: 1عدد
ولتاژ ورودی: 220V
جریان آمپر: 40A و60A

کلید پاورسوییچ

نسخه کارت Mifare(فرکانس 13.56مگاهرتز)

کلید ۳ فرمان

DND(لطفا مزاحم نشوید)
MUR(درخواست نظافت اتاق)
Laundry(خانه داری)

پاورسیوینگ 2فرمان+روشنایی(دو ماژول) - HP2221

۱۶۵۰۰

مشخصات محصول

پاورسوییچ+کلید 3 فرمان
استاندارد UK
متریال: شیشه حرارت دیده(سکوریت)
با فریم استیل
قابلیت سفارشی سازی رنگ، طرح و آیکون ها

ابعاد 86*168 میلی متر
ابعاد قاب برد پشت: 70*70 میلی متر
قوطی مورد نیاز: 2عدد
ولتاژ ورودی: 220V
جریان آمپر: 40A و60A

کلید پاورسوییچ

نسخه کارت Mifare(فرکانس 13.56 مگاهرتز)

کلید ۳ فرمان

DND(لطفا مزاحم نشوید)
MUR(درخواست نظافت اتاق)
Corridor Light(روشنایی راهرو)

Black

پنل داخلی و پاورسینگ، فرامین هتلی و کنترل نور(سه ماژول) - HP3211

۱۹۵۰۰

مشخصات محصول

نمایشگر لمسی
پاورسوییچ+کلید 3 فرمان+کلید 2 فرمان
استاندارد UK
متریال: شیشه حرارت دیده(سکوریت)
با فریم استیل
قابلیت سفارشی سازی رنگ، طرح و آیکون ها
ابعاد 86*258 میلی متر
ابعاد قاب برد پشت: 70*70 میلی متر
قوطی مورد نیاز: 3عدد
ولتاژ ورودی: 220V
جریان آمپر: 60A

کلید پاورسوییچ

نسخه کارت Mifare(فرکانس 13.56 مگاهرتز)

کلید ۲ فرمان

DND(لطفا مزاحم نشوید)
MUR(درخواست نظافت اتاق)

کلید ۳ فرمان

کنترل سه خط روشنایی

Black

کنترل کننده برق اتاق ها - HP1200

۵۱۰۰

مشخصات محصول

پشتیبانی از کارت MIFARE (فرکانس: 13.56MHZ)
استاندارد UK
متریال: پلاستیک
ابعاد:86*86 میلی متر
ابعاد قاب برد پشت: 70*70 میلی متر
قوطی مورد نیاز: 1عدد
جریان آمپر: 40A

کنتاکتور AC

۷۰۰۰

مشخصات محصول

ولتاژ ورودی: 220V
جریان آمپر: 40A, 60A

پنل دو ماژول تلفن+روشنایی - HP2071

۱۲۵۰۰

Black

مشخصات محصول

- پنل دو ماژوله متصل
- سوکت تلفن
- کلید تک دکمه ای
- چراغ اصلی
- متریال:شیشه حرارت دیده(سکوریت) با فریم استیل
- استاندارد UK
- قابلیت سفارشی سازی رنگ، طرح و آیکون ها

- ابعاد 86*172 میلی متر
- ابعاد قاب برد پشت: 70*70 میلی متر
- قوطی مورد نیاز: 2عدد
- ولتاژ ورودی: 220V
- جریان آمپر: 10A

پنل روشنایی سه دکمه تک ماژول - HP1051

۱۰۵۰۰

Black

مشخصات محصول

- کنترل سه خط روشنایی
- متریال: شیشه حرارت دیده(سکوریت) با فریم استیل
- استاندارد UK
- قابلیت سفارشی سازی رنگ، طرح و آیکون ها

- ابعاد 86*86 میلی متر
- ابعاد قاب برد پشت: 70*70 میلی متر
- قوطی مورد نیاز: 1عدد
- ولتاژ ورودی: 220V
- جریان آمپر: 10A

زنگ الکتریکی - HP1410

۵۸۰۰

Black

مشخصات محصول

- زنگ الکتریکی تک ماژول
- متریال: شیشه حرارت دیده (سکوریت)
- استاندارد UK
- ابعاد:86*86 میلی متر
- ابعاد قاب برد پشت: 70*70 میلی متر
- قوطی مورد نیاز: 1عدد
- ولتاژ ورودی: 220V
- جریان آمپر: کمتر از 1A

زنگ الکتریکی پرتابل - HP400

۲۵۰۰

Black

مشخصات محصول

- ابعاد: 20*50*30 میلی متر
- ولتاژ ورودی: 220V
- جریان آمپر: کمتر از 1A

پریز یونیورسال + LAN - HP3611

۱۳۵۰۰

Black

مشخصات محصول

پریز سه ماژول یونیورسال 5پین+سوکت اینترنت LAN
متریال: شیشه حرارت دیده(سکوریت) با فریم استیل
استاندارد UK
ابعاد:258*86 میلی متر
ابعاد قاب برد پشت: 70*70 میلی متر
قوطی مورد نیاز: 3عدد
ولتاژ ورودی: 220V
جریان آمپر: 16A

پریز دو ماژول یونیورسال - HP2611

۱۰۵۰۰

Black

مشخصات محصول

پریز دو ماژول یونیورسال 5پین به همراه USB و TYPE-C
متریال: شیشه حرارت دیده(سکوریت) با فریم استیل
استاندارد UK
ابعاد:172*86 میلی متر
ابعاد قاب برد پشت: 70*70 میلی متر
قوطی مورد نیاز: 2عدد
ولتاژ ورودی: 220V
جریان آمپر: 16A

پریز یونیورسال تک ماژول - HP1611

۵۱۰۰

Black

مشخصات محصول

پریز یونیورسال 5پین به همراه USB و TYPE-C
متریال: شیشه حرارت دیده(سکوریت)
با فریم استیل
استاندارد UK

ابعاد 86*86 میلی متر
ابعاد قاب برد پشت: 70*70 میلی متر
قوطی مورد نیاز: 1عدد
ولتاژ ورودی: 220V
جریان آمپر: 16A

ترموستات هوشمند - HP1311

۱۲۰۰۰

Black

مشخصات محصول

استاندارد UK
قابلیت ست نمودن دمای دلخواه به صورت اتوماتیک
قابلیت کنترل 3 دور فن به صورت دستی
پشتیبانی از حالت زمستانی و تابستانی
متریال: شیشه حرارت دیده(سکوریت) با فریم استیل و دکمه پلاستیکی
قابلیت سفارشی سازی رنگ، طرح و آیکون ها

ابعاد 86*86 میلی متر
ابعاد قاب برد پشت: 70*70 میلی متر
قوطی مورد نیاز: 1عدد
ولتاژ ورودی: 220V
جریان آمپر: 10A

ردیف	کد کالا	شـــرح	قیمت	تعداد در کارتن
۱	4180	دستگیره آنتی پنیک آهنی/یک طرفه/تک زبانه/قرمز،مشکی	۸۶۰۰	۶ عدد
۲	4190	دستگیره آنتی پنیک آهنی/یک طرفه/تک زبانه/سیلور	۸۶۰۰	۶ عدد
۳	4290	دستگیره آنتی پنیک آهنی/یک طرفه/ تک زبانه/سیلور Alarm	۱۷۲۰۰	۶ عدد
۴	4181	دستگیره آنتی پنیک آهنی/دو طرفه/تک زبانه/قرمز،مشکی	۱۲۶۰۰	۶ عدد
۵	4191	دستگیره آنتی پنیک آهنی/دو طرفه/تک زبانه/سیلور	۱۲۶۰۰	۶ عدد
۶	4221	دستگیره آنتی پنیک استیل/دو طرفه/تک زبانه/سیلور	۱۸۴۰۰	۶ عدد
۷	4390	دستگیره آنتی پنیک آهنی/یک طرفه/تک زبانه/سیلور/مولتی	۱۷۲۰۰	۶ عدد
۸	5220	دستگیره آنتی پنیک استیل/یک طرفه/تک زبانه/سیلور/مولتی	۲۳۰۰۰	۶ عدد
۹	AH-258	دستگیره تک کلید خور آنتی پنیک/مشکی	۴۶۰۰	۶ عدد
۱۰	AH-259	دستگیره تک کلید خور آنتی پنیک/سیلور	۴۶۰۰	۶ عدد

درزگیر گیوتینی		
سایز	تعداد در کارتن	قیمت
۹۲ سانتی متر	۳۰ عدد	۵۱۰۰
۱۰۷ سانتی متر	۳۰ عدد	۵۸۰۰
۱۲۲ سانتی متر	۳۰ عدد	۶۴۰۰
۱۵۰ سانتی متر	۳۰ عدد	۶۹۰۰
۱۷۵ سانتی متر	۳۰ عدد	۷۵۰۰
قابل برش تا ۲۰ سانتی متر		

نوار دودبند		
سایز	تعداد رول در کارتن	قیمت(هر متر)
عرض۱.ضخامت۱	۳۰ رول – ۵۰متری	۶۹
عرض۱.ضخامت۱/۵	۲۰ رول – ۵۰متری	۹۲

D80		
انواع جک	D80B	D80S
تحمل وزن	۸۰kg	۸۰kg
حداکثر عرض درب	۱۱۰cm	۱۱۰cm
رنگ بندی	مشکی	سیلور
ضمانت	۳سال ضمانت بدون قید و شرط	
ویژگی	آرام بند سه مرحله‌ای ضربه زن	
تعداد در کارتن	۱۰	۱۰
قیمت	۹۵۰۰	۸۸۰۰

D90 - 080		
انواع جک	D90 - 080B	D90 - 080S
تحمل وزن	۸۰kg	۸۰kg
حداکثر عرض درب	۱۲۰cm	۱۲۰cm
رنگ بندی	مشکی	سیلور
ضمانت	۵ سال ضمانت بدون قید و شرط	
ویژگی	قابلیت تنظیم میزان باز شدن درب با حالت Back Check	
تعداد در کارتن	۱۰	۱۰
قیمت	۸۰۰۰	۷۵۰۰

D90 - 120		
انواع جک	D90 - 120 B	D90 - 120 S
تحمل وزن	۶۰–۱۲۰kg	۶۰–۱۲۰kg
حداکثر عرض درب	۱۲۰cm	۱۲۰cm
رنگ بندی	مشکی	سیلور
ضمانت	۵ سال ضمانت بدون قید و شرط	
ویژگی	قابلیت تنظیم میزان باز شدن درب با حالت Back Check	
تعداد در کارتن	۱۰	۱۰
قیمت	۱۴۵۰۰	۱۳۸۰۰

فنر آرام بند ریلی توکار D91- 060	
انواع جک	D91- 060
تحمل وزن	۶۵kg
حداکثر عرض درب	۹۵cm
رنگ بندی	سیلور
ضمانت	۵ سال ضمانت بدون قید و شرط
ویژگی	قابلیت توقف در زوایای مختلف
تعداد در کارتن	۱۰
قیمت	۸۶۰۰

فنر آرام بند ریلی روکار D91 - 100		
انواع جک	D91 - 100B	D91 - 100S
تحمل وزن	۱۰۰kg	۱۰۰kg
حداکثر عرض درب	۹۵cm	۹۵cm
رنگ بندی	مشکی	سیلور
ضمانت	۵ سال ضمانت بدون قید و شرط	
ویژگی	قابلیت توقف در زوایای مختلف	
تعداد در کارتن	۱۰	۱۰
قیمت	۱۴۵۰۰	۱۳۸۰۰

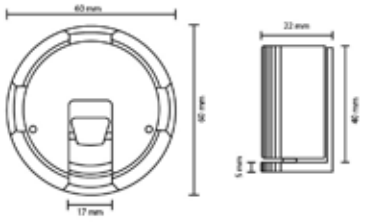

ردیف	کد کالا	شرح	قیمت	تعداد در کارتن
۱	DS902	نگهدارنده درب – سیلور – Door Stopper	۲۸۰۰	۵۰
۲	DS905	نگهدارنده درب – طلایی – Door Stopper	۲۸۰۰	۵۰
۳	DS906	نگهدارنده درب – کافی – Door Stopper	۲۸۰۰	۵۰
۴	DS908	نگهدارنده درب – مشکی – Door Stopper	۲۸۰۰	۵۰

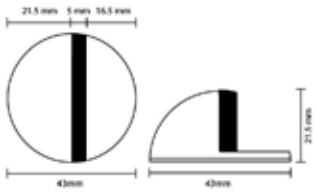

ردیف	کد کالا	شرح	قیمت	تعداد در کارتن
۱	DS912	نگهدارنده درب – سیلور – Door Stopper	۵۲۰	۱۰۰
۲	DS915M	نگهدارنده درب – طلایی – Door Stopper	۵۲۰	۱۰۰
۳	DS918	نگهدارنده درب – مشکی – Door Stopper	۵۲۰	۱۰۰

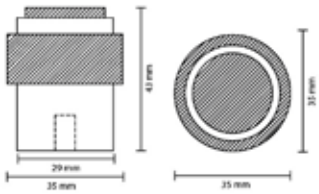

ردیف	کد کالا	شرح	قیمت	تعداد در کارتن
۱	DS928	نگهدارنده درب – مشکی – Door Stopper	۹۲۰	۱۰۰
۲	DS929	نگهدارنده درب – ساتن مات – Door Stopper	۹۲۰	۱۰۰

ردیف	کد کالا	شـــرح	قیمت	تعداد در کارتن
۱	502	قفل لوکس فاصله ۵۰ مگنتی(۷/۵ سانتی متر) - سیلور	۱۸۵۰	۳۰ عدد
۲	508	قفل لوکس فاصله ۵۰ مگنتی(۷/۵ سانتی متر) - مشکی	۱۸۵۰	۳۰ عدد
۳	608S	قفل لوکس فاصله ۶۰ مگنتی(۸/۵ سانتی متر) - مشکی	۱۰۰۰	۴۸ عدد

ردیف	کد کالا	شـــرح	قیمت	تعداد در کارتن
۱	4522LX	قفل لوکس فاصله ۴۵ استیل سوییچی (۷ سانتیمتر)	۲۲۰۰	۲۴ عدد
۲	4542LX	قفل لوکس فاصله ۴۵ (زیتونی) سوییچی (۷ سانتیمتر)	۲۲۰۰	۲۴ عدد
۳	4552LX	قفل لوکس فاصله ۴۵ (طلایی) سوییچی (۷ سانتیمتر)	۲۲۰۰	۲۴ عدد
۴	5022LX	قفل لوکس فاصله ۵۰ استیل سوییچی (۷/۵ سانتیمتر)	۲۶۰۰	۲۴ عدد
۵	5042LX	قفل لوکس فاصله ۵۰ (زیتونی) سوییچی (۷/۵ سانتیمتر)	۲۶۰۰	۲۴ عدد
۶	5052LX	قفل لوکس فاصله ۵۰ (طلایی) سوییچی (۷/۵ سانتیمتر)	۲۶۰۰	۲۴ عدد
۷	6022LX	قفل لوکس فاصله ۶۰ استیل سوییچی (۸/۵ سانتیمتر)	۳۰۰۰	۲۴ عدد
۸	6042LX	قفل لوکس فاصله ۶۰ (زیتونی) سوییچی (۸/۵ سانتیمتر)	۳۰۰۰	۲۴ عدد
۹	6052LX	قفل لوکس فاصله ۶۰ (طلایی) سوییچی (۸/۵ سانتیمتر)	۳۰۰۰	۲۴ عدد

ردیف	کد کالا	قفل فاصله ۳۰-۳۴-۳۵	قیمت	تعداد در کارتن
۱	3022	قفل یونیک فاصله ۳۰ سوییچی (۴/۵سانتی متر)	۶۷۰	۳۰ عدد
۲	3422	قفل یونیک فاصله ۳۵ سوییچی (۵/۲سانتی متر)	۷۰۰	۳۰ عدد
۳	3522	قفل یونیک فاصله ۳۵ دوپله سوییچی (۵/۵سانتی متر)	۸۷۰	۳۰ عدد
ردیف	کد کالا	قفل فاصله ۴۰	قیمت	تعداد در کارتن
۱	4021	قفل یونیک کلیدی بلبرینگی-سیلور (۶/۵سانتی متر)	۱۰۲۰	۳۰ عدد
۲	4022	قفل یونیک سوییچی فاصله۴۰-سیلور (۶/۵سانتی متر)	۷۸۰	۳۰ عدد
۳	4023	قفل یونیک سرویس بلبرینگی-سیلور (۶/۵سانتی متر)	۱۰۲۰	۳۰ عدد
ردیف	کد کالا	قفل فاصله ۴۵	قیمت	تعداد در کارتن
۱	4512	قفل یونیک سوییچی فاصله۴۵-طوسی (۷سانتی متر)	۸۱۰	۳۰ عدد
۲	4522	قفل یونیک سوییچی فاصله۴۵-سیلور (۷سانتی متر)	۸۱۰	۳۰ عدد
۳	4552	قفل یونیک سوییچی فاصله۴۵-طلاییPVD (۷سانتی متر)	۸۶۰	۳۰ عدد
۴	4562	قفل یونیک سوییچی فاصله۴۵-کافی (۷سانتی متر)	۸۱۰	۳۰ عدد
۵	4582	قفل یونیک سوییچی فاصله۴۵-مشکی (۷سانتی متر)	۸۱۰	۳۰ عدد
ردیف	کد کالا	قفل فاصله ۵۰	قیمت	تعداد در کارتن
۱	5012	قفل یونیک سوییچی فاصله۵۰-طوسی (۷/۵سانتی متر)	۹۲۰	۳۰ عدد
۲	5022	قفل یونیک سوییچی فاصله۵۰-سیلور(۷/۵سانتی متر)	۹۲۰	۳۰ عدد
۳	5052	قفل یونیک سوییچی فاصله۵۰-طلاییPVD (۷/۵سانتی متر)	۹۷۰	۳۰ عدد
۴	5062	قفل یونیک سوییچی فاصله۵۰-کافی (۷/۵سانتی متر)	۹۲۰	۳۰ عدد
۵	5082	قفل یونیک سوییچی فاصله۵۰-مشکی (۷/۵سانتی متر)	۹۲۰	۳۰ عدد
ردیف	کد کالا	قفل فاصله ۶۰	قیمت	تعداد در کارتن
۱	6012	قفل یونیک سوییچی فاصله۶۰-طوسی (۸/۵سانتی متر)	۱۰۲۰	۳۰ عدد
۲	6022	قفل یونیک سوییچی فاصله۶۰-سیلور(۸/۵سانتی متر)	۱۰۲۰	۳۰ عدد
۳	6052	قفل یونیک سوییچی فاصله۶۰-طلاییPVD (۸/۵سانتی متر)	۱۰۷۰	۳۰ عدد
۴	6062	قفل یونیک سوییچی فاصله۶۰-کافی (۸/۵سانتی متر)	۱۰۲۰	۳۰ عدد
۵	6072	قفل یونیک سوییچی فاصله۶۰-سفید (۸/۵سانتی متر)	۱۰۲۰	۳۰ عدد
۶	6082	قفل یونیک سوییچی فاصله۶۰-مشکی (۸/۵سانتی متر)	۱۰۲۰	۳۰ عدد

ردیف	کد کالا	قفل فاصله ۷۰	قیمت	تعداد در کارتن
۱	7012	قفل یونیک سوییچی فاصله ۷۰ ـ طوسی (۹/۵ سانتیمتر)	۱۰۵۰	۳۰ عدد
۲	7022	قفل یونیک سوییچی فاصله ۷۰ ـ سیلور (۹/۵ سانتیمتر)	۱۰۵۰	۳۰ عدد
۳	7052	قفل یونیک سوییچی فاصله ۷۰ ـ طلایی (۹/۵ سانتیمتر)	۱۱۰۰	۳۰ عدد
۴	7062	قفل یونیک سوییچی فاصله ۷۰ ـ کافی (۹/۵ سانتیمتر)	۱۰۵۰	۳۰ عدد
۵	7082	قفل یونیک سوییچی فاصله ۷۰ ـ مشکی (۹/۵ سانتیمتر)	۱۰۵۰	۳۰ عدد

ردیف	کد کالا	قفل کمکی	قیمت	تعداد در کارتن
۱	624S	قفل ایمنی چهار لول ـ سیلور	۱۶۵۰	۳۰ عدد
۲	654S	قفل ایمنی چهار لول ـ طلایی	۱۷۵۰	۳۰ عدد
۲	684S	قفل ایمنی چهار لول ـ مشکی	۱۶۵۰	۳۰ عدد

قفل‌های ۴۵، ۵۰، ۶۰ و ۷۰ با پیشانی لب‌گرد نیز موجود می‌باشد.

ردیف	کد کالا	سیلندرهای ۶ سانت لوکس	قیمت	تعداد در کارتن
۱	2621E LX	سیلندر ۶ سانت کلید معمولی وسط ـ سیلور	۱۸۰۰	۹۶ عدد
۲	2622E LX	سیلندر ۶ سانت کلید کامپیوتری وسط (۵ کلید) ـ سیلور	۲۰۰۰	۹۶ عدد

ردیف	کد کالا	سیلندرهای ۷ سانت کلید معمولی لوکس	قیمت	تعداد در کارتن	
۱	2711E LX	سیلندر۷ سانت کلید معمولی وسط – تیتانیوم	۲۱۰۰	۹۶ عدد	NEW
۲	2721E LX	سیلندر ۷ سانت کلید معمولی وسط ـ سیلور	۲۰۰۰	۹۶ عدد	
۳	2751E LX	سیلندر ۷ سانت کلید معمولی وسط ـ طلایی	۲۰۰۰	۹۶ عدد	
۴	2751 MELX	سیلندر ۷ سانت کلید معمولی وسط ـ طلایی مات	۲۱۰۰	۹۶ عدد	NEW
۵	2761E LX	سیلندر ۷ سانت کلید معمولی وسط ـ کافی	۲۰۰۰	۹۶ عدد	
۶	2781E LX	سیلندر ۷ سانت کلید معمولی وسط ـ مشکی	۲۰۰۰	۹۶ عدد	
۷	2711 LX	سیلندر ۷ سانت کلید معمولی قابلبه ـ تیتانیوم	۲۱۰۰	۹۶ عدد	NEW
۸	2721 LX	سیلندر ۷ سانت کلید معمولی قابلبه ـ سیلور	۲۰۰۰	۹۶ عدد	
۹	2751 LX	سیلندر ۷ سانت کلید معمولی قابلبه ـ طلایی	۲۰۰۰	۹۶ عدد	
۱۰	2751 MLX	سیلندر ۷ سانت کلید معمولی قابلبه ـ طلایی مات	۲۱۰۰	۹۶ عدد	NEW
۱۱	2761 LX	سیلندر ۷ سانت کلید معمولی قابلبه ـ کافی	۲۰۰۰	۹۶ عدد	
۱۲	2771 LX	سیلندر ۷ سانت کلید معمولی قابلبه ـ سفید	۲۰۰۰	۹۶ عدد	
۱۳	2781 LX	سیلندر ۷ سانت کلید معمولی قابلبه ـ مشکی	۲۰۰۰	۹۶ عدد	

ردیف	کد کالا	سیلندرهای ۷ سانت سرویس لوکس	قیمت	تعداد در کارتن
۱	2723 LX	سیلندر ۷ سانت سرویس قابلبه ـ سیلور	۲۳۰۰	۳۰ عدد
۲	2753 LX	سیلندر ۷ سانت سرویس قابلبه ـ طلایی	۲۳۰۰	۳۰ عدد
۳	2763 LX	سیلندر ۷ سانت سرویس قابلبه ـ کافی	۲۳۰۰	۳۰ عدد

سیلندرهای سرویس در دو مدل قابلبه و وسط موجود می باشد.

ردیف	کد کالا	سیلندرهای ۷ سانت کلید کامپیوتری لوکس	قیمت	تعداد در کارتن	
۱	2712 ELX	سیلندر ۷ سانت کلید کامپیوتری وسط (۵ کلید) - تیتانیوم	۲۴۰۰	۹۶ عدد	NEW
۲	2722 ELX	سیلندر ۷ سانت کلید کامپیوتری وسط (۵ کلید) ـ سیلور	۲۳۰۰	۹۶ عدد	
۳	2752 ELX	سیلندر ۷ سانت کلید کامپیوتری وسط (۵ کلید) ـ طلایی	۲۳۰۰	۹۶ عدد	
۴	2752 MELX	سیلندر ۷ سانت کلید کامپیوتری وسط (۵ کلید) - طلایی مات	۲۴۰۰	۹۶ عدد	NEW
۵	2762 ELX	سیلندر ۷ سانت کلید کامپیوتری وسط (۵ کلید) ـ کافی	۲۳۰۰	۹۶ عدد	
۶	2782 ELX	سیلندر ۷ سانت کلید کامپیوتری وسط (۵ کلید) ـ مشکی	۲۳۰۰	۹۶ عدد	
۷	2712 LX	سیلندر ۷ سانت کلید کامپیوتری قابلبه (۵ کلید) - تیتانیوم	۲۴۰۰	۹۶ عدد	NEW
۸	2722 LX	سیلندر ۷ سانت کلید کامپیوتری قابلبه (۵ کلید) ـ سیلور	۲۳۰۰	۹۶ عدد	
۹	2752 LX	سیلندر ۷ سانت کلید کامپیوتری قابلبه (۵ کلید) ـ طلایی	۲۳۰۰	۹۶ عدد	
۱۰	2752 MLX	سیلندر ۷ سانت کلید کامپیوتری قابلبه (۵ کلید) - طلایی مات	۲۴۰۰	۹۶ عدد	NEW
۱۱	2762 LX	سیلندر ۷ سانت کلید کامپیوتری قابلبه (۵ کلید) ـ کافی	۲۳۰۰	۹۶ عدد	
۱۲	2772 LX	سیلندر ۷ سانت کلید کامپیوتری قابلبه (۵ کلید) ـ سفید	۲۳۰۰	۹۶ عدد	
۱۳	2782 LX	سیلندر ۷ سانت کلید کامپیوتری قابلبه (۵ کلید) ـ مشکی	۲۳۰۰	۹۶ عدد	

ردیف	کد کالا	سیلندرهای ۷ سانت کلید ویژه ضد دریل لوکس	قیمت	تعداد در کارتن
۱	2725 LX	سیلندر ۷ سانت کلید ویژه قابلبه ـ سیلور (ضد دریل)	۳۶۰۰	۳۰ عدد
۲	2755 LX	سیلندر ۷ سانت کلید ویژه قابلبه ـ طلایی (ضد دریل)	۳۶۰۰	۳۰ عدد
۳	2765 LX	سیلندر ۷ سانت کلید ویژه قابلبه ـ کافی(ضد دریل)	۳۶۰۰	۳۰ عدد
۴	2785 LX	سیلندر ۷ سانت کلید ویژه قابلبه ـ مشکی(ضد دریل)	۳۶۰۰	۳۰ عدد

ردیف	کد کالا	سیلندرهای ۸ سانت کلید ویژه ضد دریل لوکس	قیمت	تعداد در کارتن
۱	2825 LX	سیلندر ۸ سانت کلید ویژه قابلبه ـ سیلور (ضد دریل)	۳۷۰۰	۳۰ عدد
۲	2855 LX	سیلندر ۸ سانت کلید ویژه قابلبه ـ طلایی (ضد دریل)	۳۷۰۰	۳۰ عدد
۳	2865 LX	سیلندر ۸ سانت کلید ویژه قابلبه ـ کافی(ضد دریل)	۳۷۰۰	۳۰ عدد
۴	2885 LX	سیلندر ۸ سانت کلید ویژه قابلبه ـ مشکی(ضد دریل)	۳۷۰۰	۳۰ عدد

ردیف	کد کالا	سیلندرهای ۸ سانت کلید کامپیوتری لوکس	قیمت	تعداد در کارتن	
۱	2811ELX	سیلندر ۸ سانت کلید معمولی وسط - تیتانیوم	۲۳۰۰	۳۰ عدد	NEW
۲	2821ELX	سیلندر ۸ سانت کلید معمولی وسط - سیلور	۲۲۰۰	۳۰ عدد	
۳	2851ELX	سیلندر ۸ سانت کلید معمولی وسط - طلایی	۲۲۰۰	۳۰ عدد	
۴	2851MELX	سیلندر ۸ سانت کلید معمولی وسط - طلایی مات	۲۳۰۰	۳۰ عدد	NEW
۵	2861ELX	سیلندر ۸ سانت کلید معمولی وسط - کافی	۲۲۰۰	۳۰ عدد	
۶	2881ELX	سیلندر ۸ سانت کلید معمولی وسط - مشکی	۲۲۰۰	۳۰ عدد	
۷	2811LX	سیلندر ۸ سانت کلید معمولی قابلبه - تیتانیوم	۲۳۰۰	۳۰ عدد	NEW
۸	2821LX	سیلندر ۸ سانت کلید معمولی قابلبه - سیلور	۲۲۰۰	۳۰ عدد	
۹	2851LX	سیلندر ۸ سانت کلید معمولی قابلبه - طلایی	۲۲۰۰	۳۰ عدد	
۱۰	2851MLX	سیلندر ۸ سانت کلید معمولی قابلبه - طلایی مات	۲۳۰۰	۳۰ عدد	NEW
۱۱	2861LX	سیلندر ۸ سانت کلید معمولی قابلبه - کافی	۲۲۰۰	۳۰ عدد	
۱۲	2881LX	سیلندر ۸ سانت کلید معمولی قابلبه - مشکی	۲۲۰۰	۳۰ عدد	

ردیف	کد کالا	سیلندرهای ۸ سانت کلید کامپیوتری لوکس	قیمت	تعداد در کارتن	
۱	2812E LX	سیلندر ۸ سانت کلید کامپیوتری وسط (۵ کلید) - تیتانیوم	۲۶۰۰	۶۰ عدد	NEW
۲	2822E LX	سیلندر ۸ سانت کلید کامپیوتری وسط (۵ کلید) - سیلور	۲۵۰۰	۳۰ عدد	
۳	2852E LX	سیلندر ۸ سانت کلید کامپیوتری وسط (۵ کلید) - طلایی	۲۵۰۰	۳۰ عدد	
۴	2852MELX	سیلندر ۸ سانت کلید کامپیوتری وسط (۵ کلید) - طلایی مات	۲۶۰۰	۶۰ عدد	NEW
۵	2862E LX	سیلندر ۸ سانت کلید کامپیوتری وسط (۵ کلید) - کافی	۲۵۰۰	۳۰ عدد	
۶	2882E LX	سیلندر ۸ سانت کلید کامپیوتری وسط (۵ کلید) - مشکی	۲۵۰۰	۶۰ عدد	
۷	2812 LX	سیلندر ۸ سانت کلید کامپیوتری قابلبه (۵ کلید) - تیتانیوم	۲۶۰۰	۶۰ عدد	NEW
۸	2822 LX	سیلندر ۸ سانت کلید کامپیوتری قابلبه (۵ کلید) - سیلور	۲۵۰۰	۳۰ عدد	
۹	2862 LX	سیلندر ۸ سانت کلید کامپیوتری قابلبه (۵ کلید) - کافی	۲۵۰۰	۳۰ عدد	
۱۰	2852 LX	سیلندر ۸ سانت کلید کامپیوتری قابلبه (۵ کلید) - طلایی	۲۵۰۰	۳۰ عدد	
۱۱	2852MLX	سیلندر ۸ سانت کلید کامپیوتری قابلبه (۵ کلید) - طلایی مات	۲۶۰۰	۶۰ عدد	NEW
۱۲	2882 LX	سیلندر ۸ سانت کلید کامپیوتری قابلبه (۵ کلید) - مشکی	۲۵۰۰	۶۰ عدد	

ردیف	کد کالا	سیلندرهای ۸ سانت سرویس و آپارتمانی لوکس	قیمت	تعداد در کارتن
۱	2823 LX	سیلندر ۸ سانت سرویس قابلبه - سیلور	۲۵۰۰	۳۰ عدد
۲	2853 LX	سیلندر ۸ سانت سرویس قابلبه - طلایی	۲۵۰۰	۳۰ عدد
۳	2863 LX	سیلندر ۸ سانت سرویس قابلبه - کافی	۲۵۰۰	۳۰ عدد
۴	2824 LX	سیلندر ۸ سانت آپارتمانی کلید کامپیوتری قابلبه (۵ کلید) - سیلور	۳۱۰۰	۳۰ عدد
۵	2854 LX	سیلندر ۸ سانت آپارتمانی کلید کامپیوتری قابلبه (۵ کلید) - طلایی	۳۱۰۰	۳۰ عدد
۶	2864 LX	سیلندر ۸ سانت آپارتمانی کلید کامپیوتری قابلبه (۵ کلید) - کافی	۳۱۰۰	۳۰ عدد
۷	2874 LX	سیلندر ۸ سانت آپارتمانی کلید کامپیوتری قابلبه (۵ کلید) - سفید	۳۱۰۰	۳۰ عدد
۸	2884 LX	سیلندر ۸ سانت آپارتمانی کلید کامپیوتری قابلبه (۵ کلید) - مشکی	۳۱۰۰	۳۰ عدد

ردیف	کد کالا	سیلندرهای ۹ سانت کلید کامپیوتری لوکس	قیمت	تعداد در کارتن
۱	2922 LX	سیلندر ۹ سانت کلید کامپیوتری قابلبه (۵ کلید) - سیلور	۲۸۰۰	۳۰ عدد
۲	2952 LX	سیلندر ۹ سانت کلید کامپیوتری قابلبه (۵ کلید) - طلایی	۲۸۰۰	۳۰ عدد
۳	2962 LX	سیلندر ۹ سانت کلید کامپیوتری قابلبه (۵ کلید) - کافی	۲۸۰۰	۳۰ عدد
۴	2982 LX	سیلندر ۹ سانت کلید کامپیوتری قابلبه (۵ کلید) - مشکی	۲۸۰۰	۳۰ عدد

ردیف	کد کالا	سیلندرهای ۹ سانت آپارتمانی لوکس	قیمت	تعداد در کارتن
۱	2924 ELX	سیلندر ۹ سانت آپارتمانی کلید کامپیوتری وسط (۶ کلید) - سیلور	۳۹۰۰	۳۰ عدد
۲	2954 ELX	سیلندر ۹ سانت آپارتمانی کلید کامپیوتری وسط (۶ کلید) - طلایی	۳۹۰۰	۳۰ عدد
۳	2964 ELX	سیلندر ۹ سانت آپارتمانی کلید کامپیوتری وسط (۶ کلید) - کافی	۳۹۰۰	۳۰ عدد

CLASSIC CYLINDERS
LX Series

ردیف	کد کالا	سیلندرهای ۷ سانت سرویس کلاسیک لوکس	قیمت	تعداد در کارتن
۱	CL2743 ELX	سیلندر ۷ سانت سرویس کلاسیک وسط - زیتونی	۲۲۰۰	۳۰ عدد
۲	CL2753 ELX	سیلندر ۷ سانت سرویس کلاسیک وسط - طلایی	۲۲۰۰	۳۰ عدد
۳	CL2783 ELX	سیلندر ۷ سانت سرویس کلاسیک وسط - رویال	۲۲۰۰	۳۰ عدد

ردیف	کد کالا	سیلندرهای ۷ سانت سرویس و آپارتمانی کلاسیک لوکس	قیمت	تعداد در کارتن
۱	CL2853 ELX	سیلندر ۸ سانت سرویس کلاسیک وسط - طلایی	۲۴۰۰	۳۰ عدد
۲	CL2843 ELX	سیلندر ۸ سانت سرویس کلاسیک وسط - زیتونی	۲۴۰۰	۳۰ عدد
۳	CL2883 ELX	سیلندر ۸ سانت سرویس کلاسیک وسط - رویال	۲۴۰۰	۳۰ عدد
۴	CL2844 ELX	سیلندر ۸ سانت آپارتمانی کلاسیک کلید کامپیوتری وسط (۵ کلید) - زیتونی	۲۵۰۰	۳۰ عدد
۵	CL2884 ELX	سیلندر ۸ سانت آپارتمانی کلاسیک کلید کامپیوتری وسط (۵ کلید) - رویال	۲۵۰۰	۳۰ عدد

ردیف	کد کالا	سیلندرهای ۷ سانت سرویس یونیک	قیمت	تعداد در کارتن
۱	2713E	سیلندر ۷سانت سرویس وسط - تیتانیوم	۱۲۰۰	۹۶ عدد
۲	2723E	سیلندر ۷سانت سرویس وسط - سیلور	۱۱۰۰	۹۶ عدد
۳	2753E	سیلندر ۷سانت سرویس وسط - طلایی	۱۱۰۰	۹۶ عدد
۴	2753EM	سیلندر ۷سانت سرویس وسط - طلایی مات	۱۲۰۰	۹۶ عدد
۵	2763E	سیلندر ۷سانت سرویس وسط - کافی	۱۱۰۰	۹۶ عدد
۶	2783E	سیلندر ۷سانت سرویس وسط - مشکی	۱۱۰۰	۹۶ عدد
۷	2713	سیلندر ۷سانت سرویس قابلبه - تیتانیوم	۱۲۰۰	۹۶ عدد
۸	2723	سیلندر ۷سانت سرویس قابلبه - سیلور	۱۱۰۰	۹۶ عدد
۹	2753	سیلندر ۷سانت سرویس قابلبه - طلایی	۱۱۰۰	۹۶ عدد
۱۰	2753M	سیلندر ۷سانت سرویس قابلبه - طلایی مات	۱۲۰۰	۹۶ عدد
۱۱	2763	سیلندر ۷سانت سرویس قابلبه - کافی	۱۱۰۰	۹۶ عدد
۱۲	2783	سیلندر ۷سانت سرویس قابلبه - مشکی	۱۱۰۰	۹۶ عدد

NEW
NEW
NEW
NEW

ردیف	کد کالا	سیلندرهای ۷ سانت سرویس معکوس یونیک	قیمت	تعداد در کارتن
۱	2723S	سیلندر ۷سانت سرویس قابلبه معکوس - سیلور (جهت درب های فریم لس)	۱۰۵۰	۹۶ عدد
۲	2753S	سیلندر ۷سانت سرویس قابلبه معکوس - طلایی (جهت درب های فریم لس)	۱۰۵۰	۹۶ عدد
۳	2763S	سیلندر ۷سانت سرویس قابلبه معکوس - کافی (جهت درب های فریم لس)	۱۰۵۰	۹۶ عدد
۴	2783S	سیلندر ۷سانت سرویس قابلبه معکوس - مشکی (جهت درب های فریم لس)	۱۰۵۰	۹۶ عدد

ردیف	کد کالا	سیلندرهای ۷ سانت آپارتمانی یونیک	قیمت	تعداد در کارتن
۱	2724	سیلندر ۷سانت آپارتمانی کلید کامپیوتری قابلبه(۵کلید) - سیلور	۱۷۰۰	۹۶ عدد
۲	2754	سیلندر ۷سانت آپارتمانی کلید کامپیوتری قابلبه(۵کلید) - طلایی	۱۷۰۰	۹۶ عدد
۳	2764	سیلندر ۷سانت آپارتمانی کلید کامپیوتری قابلبه (۵کلید) - کافی	۱۷۰۰	۹۶ عدد
۴	2774	سیلندر ۷سانت آپارتمانی کلید کامپیوتری قابلبه(۵کلید) - سفید	۱۷۰۰	۹۶ عدد
۵	2784	سیلندر ۷سانت آپارتمانی کلید کامپیوتری قابلبه(۵کلید) - مشکی	۱۷۰۰	۹۶ عدد

ردیف	کد کالا	سیلندرهای ۸ سانت سرویس یونیک	قیمت	تعداد در کارتن	
۱	2813E	سیلندر ۸سانت سرویس وسط - تیتانیوم	۱۴۰۰	۶۰ عدد	NEW
۲	2823E	سیلندر ۸سانت سرویس وسط - سیلور	۱۳۰۰	۶۰ عدد	
۳	2853E	سیلندر ۸سانت سرویس وسط - طلایی	۱۳۰۰	۶۰ عدد	
۴	2853EM	سیلندر ۸سانت سرویس وسط - طلایی مات	۱۴۰۰	۶۰ عدد	NEW
۵	2863E	سیلندر ۸سانت سرویس وسط - کافی	۱۳۰۰	۶۰ عدد	
۶	2883E	سیلندر ۸سانت سرویس وسط - مشکی	۱۳۰۰	۶۰ عدد	
۷	2813	سیلندر۸سانت سرویس قابلبه - تیتانیوم	۱۴۰۰	۶۰ عدد	NEW
۸	2823	سیلندر ۸سانت سرویس قابلبه - سیلور	۱۳۰۰	۶۰ عدد	
۹	2853	سیلندر ۸سانت سرویس قابلبه - طلایی	۱۳۰۰	۶۰ عدد	
۱۰	2853M	سیلندر ۸سانت سرویس قابلبه - طلایی مات	۱۴۰۰	۶۰ عدد	NEW
۱۱	2863	سیلندر ۸سانت سرویس قابلبه - کافی	۱۳۰۰	۶۰ عدد	
۱۲	2883	سیلندر ۸سانت سرویس قابلبه - مشکی	۱۳۰۰	۶۰ عدد	

ردیف	کد کالا	سیلندرهای ۸ سانت سرویس معکوس یونیک	قیمت	تعداد در کارتن
۱	2823S	سیلندر ۸سانت سرویس قابلبه معکوس - سیلور (جهت درب های فریم لس)	۱۶۰۰	۹۶ عدد
۲	2883S	سیلندر ۸سانت سرویس قابلبه معکوس - مشکی (جهت درب های فریم لس)	۱۶۰۰	۹۶ عدد

ردیف	کد کالا	لولا قابلبه "۳/۵ آهنی ـ سرنیزه	قیمت	تعداد در کارتن
۱	7023	لولا قابلبه بلبرینگی "۳/۵ سیلور ـ سرنیزه	۵۸۰	۱۰۰ عدد
۲	7053	لولا قابلبه بلبرینگی "۳/۵ طلایی ـ سرنیزه	۵۸۰	۱۰۰ عدد
۳	7063	لولا قابلبه بلبرینگی "۳/۵ کافی ـ سرنیزه	۵۸۰	۱۰۰ عدد
۴	7083	لولا قابلبه بلبرینگی "۳/۵ مشکی ـ سرنیزه	۵۸۰	۱۰۰ عدد
ردیف	کد کالا	لولا قابلبه "۴ آهنی ـ سرنیزه	قیمت	تعداد در کارتن
۱	7024	لولا قابلبه بلبرینگی "۴ سیلور ـ سرنیزه	۶۳۰	۱۰۰ عدد
۲	7054	لولا قابلبه بلبرینگی "۴ طلایی ـ سرنیزه	۶۳۰	۱۰۰ عدد
۳	7064	لولا قابلبه بلبرینگی "۴ کافی ـ سرنیزه	۶۳۰	۱۰۰ عدد
۴	7084	لولا قابلبه بلبرینگی "۴ مشکی ـ سرنیزه	۶۳۰	۱۰۰ عدد
ردیف	کد کالا	لولا قابلبه "۴ آهنی ـ سرتخت	قیمت	تعداد در کارتن
۱	7024 FB	لولا قابلبه بلبرینگی "۴ سیلور ـ سرتخت	۶۳۰	۱۰۰ عدد
۲	7054 FB	لولا قابلبه بلبرینگی "۴ طلایی ـ سرتخت	۶۳۰	۱۰۰ عدد
۳	7064 FB	لولا قابلبه بلبرینگی "۴ کافی ـ سرتخت	۶۳۰	۱۰۰ عدد
۴	7084 FB	لولا قابلبه بلبرینگی "۴ مشکی ـ سرتخت	۶۳۰	۱۰۰ عدد
ردیف	کد کالا	لولا قابلبه "۵ آهنی ـ سرنیزه	قیمت	تعداد در کارتن
۱	7025	لولا قابلبه بلبرینگی "۵ سیلور ـ سرنیزه	۱۱۵۰	۵۰ عدد
۲	7055	لولا قابلبه بلبرینگی "۵ طلایی ـ سرنیزه	۱۱۵۰	۵۰ عدد
۳	7065	لولا قابلبه بلبرینگی "۵ کافی ـ سرنیزه	۱۱۵۰	۵۰ عدد
۴	7085	لولا قابلبه بلبرینگی "۵ مشکی ـ سرنیزه	۱۱۵۰	۵۰ عدد
ردیف	کد کالا	لولا قابلبه "۶ آهنی ـ سرنیزه	قیمت	تعداد در کارتن
۱	7026	لولا قابلبه بلبرینگی "۶ سیلور ـ سرنیزه	۱۴۰۰	۵۰ عدد
۲	7056	لولا قابلبه بلبرینگی "۶ طلایی ـ سرنیزه	۱۴۰۰	۵۰ عدد
۳	7066	لولا قابلبه بلبرینگی "۶ کافی ـ سرنیزه	۱۴۰۰	۵۰ عدد
۴	7086	لولا قابلبه بلبرینگی "۶ مشکی ـ سرنیزه	۱۴۰۰	۵۰ عدد
ردیف	کد کالا	لولا قابلبه "۶ آهنی ـ سرتخت	قیمت	تعداد در کارتن
۱	7026 FB	لولا قابلبه بلبرینگی "۶ سیلور ـ سرتخت	۱۴۰۰	۵۰ عدد
۲	7056 FB	لولا قابلبه بلبرینگی "۶ طلایی ـ سرتخت	۱۴۰۰	۵۰ عدد
۳	7066 FB	لولا قابلبه بلبرینگی "۶ کافی ـ سرتخت	۱۴۰۰	۵۰ عدد
۴	7086 FB	لولا قابلبه بلبرینگی "۶ مشکی ـ سرتخت	۱۴۰۰	۵۰ عدد

ردیف	کد کالا	لولا تخت "۶ آهنی _ سرتخت	قیمت	تعداد در کارتن
۱	7026FF	لولا تخت بلبرینگی "۶ سیلور – سرتخت	۱۴۰۰	۵۰ عدد
۲	7056FF	لولا تخت بلبرینگی "۶ طلایی – سرتخت	۱۴۰۰	۵۰ عدد
۳	7066FF	لولا تخت بلبرینگی "۶ کافی – سرتخت	۱۴۰۰	۵۰ عدد
۴	7086FF	لولا تخت بلبرینگی "۶ مشکی – سرتخت	۱۴۰۰	۵۰ عدد

ردیف	کد کالا	لولا تخت و پروانه "۴ آهنی	قیمت	تعداد در کارتن
۱	7024FF	لولا تخت بلبرینگی "۴ سیلور	۶۳۰	۱۰۰ عدد
۲	7054FF	لولا تخت بلبرینگی "۴ طلایی	۶۳۰	۱۰۰ عدد
۳	7064FF	لولا تخت بلبرینگی "۴ کافی	۶۳۰	۱۰۰ عدد
۴	7074FF	لولا تخت بلبرینگی "۴ سفید	۶۳۰	۱۰۰ عدد
۵	7084FF	لولا تخت بلبرینگی "۴ مشکی	۶۳۰	۱۰۰ عدد
۶	7024EF	لولا پروانه بلبرینگی "۴ سیلور	۴۶۰	۱۰۰ عدد
۷	7054EF	لولا پروانه بلبرینگی "۴ طلایی	۴۶۰	۱۰۰ عدد
۸	7064EF	لولا پروانه بلبرینگی "۴ کافی	۴۶۰	۱۰۰ عدد
۹	7074EF	لولا پروانه بلبرینگی "۴ سفید	۴۶۰	۱۰۰ عدد
۱۰	7084EF	لولا پروانه بلبرینگی "۴ مشکی	۴۶۰	۱۰۰ عدد

STAINLESS STEEL HINGE
LX Series

ردیف	کد کالا	لولا تخت و پروانه ۴ استیل	قیمت	تعداد در کارتن
۱	4124FF	لولا استیل تخت بلبرینگی "۴ سیلور	۶۳۰	۱۰۰ عدد
۲	4154FF	لولا استیل تخت بلبرینگی "۴ طلایی	۶۳۰	۱۰۰ عدد
۳	4154MFF	لولا استیل تخت بلبرینگی "۴ طلایی مات	۶۳۰	۱۰۰ عدد
۴	4164FF	لولا استیل تخت بلبرینگی "۴ کافی	۶۳۰	۱۰۰ عدد
۵	4184FF	لولا استیل پروانه بلبرینگی "۴ مشکی	۶۳۰	۱۰۰ عدد
۶	4124EF	لولا استیل پروانه بلبرینگی "۴ سیلور	۵۲۰	۱۰۰ عدد
۷	4154EF	لولا استیل پروانه بلبرینگی "۴ طلایی	۵۲۰	۱۰۰ عدد
۸	4154MEF	لولا استیل پروانه بلبرینگی "۴ طلایی مات	۵۲۰	۱۰۰ عدد
۹	4164EF	لولا استیل پروانه بلبرینگی ۴ کافی	۵۲۰	۱۰۰ عد
۱۰	4184EF	لولا استیل پروانه بلبرینگی "۴ مشکی	۵۲۰	۱۰۰ عد

STAINLESS STEEL HINGE

LX Series

ردیف	کد کالا	لولا تخت ۶ استیل	قیمت	تعداد در کارتن
۱	4126FF	لولا استیل تخت بلبرینگی "۶ سیلور	۱۴۰۰	۱۰۰ عدد
۲	4156FF	لولا استیل تخت بلبرینگی "۶ طلایی	۱۴۰۰	۱۰۰ عدد
۳	4166FF	لولا استیل تخت بلبرینگی "۶ کافی	۱۴۰۰	۱۰۰ عدد
۴	4186FF	لولا استیل تخت بلبرینگی "۶ مشکی	۱۴۰۰	۱۰۰ عدد

BRASS HINGE

LX Series

ردیف	کد کالا	شـــرح	قیمت	تعداد در کارتن
۱	CB424	لولا برنجی قابلبه "۴ سرنیزه سیلور ۱۰ سانتیمتر	۲۳۰۰	۱۰۰ عدد
۲	CB444	لولا برنجی قابلبه "۴ سرنیزه زیتونی ۱۰ سانتیمتر	۲۳۰۰	۱۰۰ عدد
۳	CB454	لولا برنجی قابلبه "۴ سرنیزه طلایی ۱۰ سانتیمتر	۲۳۰۰	۱۰۰ عدد
۴	FF424	لولا برنجی تخت "۴ سرتخت سیلور ۱۰ سانتیمتر	۲۱۰۰	۱۰۰ عدد
۵	FF444	لولا برنجی تخت "۴ سرتخت زیتونی ۱۰ سانتیمتر	۲۱۰۰	۱۰۰ عدد
۶	FF454	لولا برنجی تخت "۴ سرتخت طلایی ۱۰ سانتیمتر	۲۱۰۰	۱۰۰ عدد
۷	CB625	لولا برنجی قابلمه "۶ سرنیزه سیلور ۱۵ سانتیمتر	۶۱۰۰	۲۰ عدد
۸	CB645	لولا برنجی قابلمه "۶ سرنیزه زیتونی ۱۵ سانتیمتر	۶۱۰۰	۲۰ عدد
۹	CB655	لولا برنجی قابلمه "۶ سرنیزه طلایی ۱۵ سانتیمتر	۶۱۰۰	۲۰ عدد
۱۰	CF625	لولا برنجی تخت "۶ سرنیزه سیلور ۱۵ سانتیمتر	۵۷۰۰	۴۰ عدد
۱۱	CF645	لولا برنجی تخت "۶ سرنیزه زیتونی ۱۵ سانتیمتر	۵۷۰۰	۴۰ عدد
۱۲	CF655	لولا برنجی تخت "۶ سرنیزه طلایی ۱۵ سانتیمتر	۵۷۰۰	۴۰ عدد
۱۳	CB825	لولا برنجی قابلمه "۸ سرنیزه سیلور ۲۰ سانتیمتر	۶۶۰۰	۲۰ عدد
۱۴	CB845	لولا برنجی قابلمه "۸ سرنیزه زیتونی ۲۰ سانتیمتر	۶۶۰۰	۲۰ عدد
۱۵	CB855	لولا برنجی قابلمه "۸ سرنیزه طلایی ۲۰ سانتیمتر	۶۶۰۰	۲۰ عدد
۱۶	CF825	لولا برنجی تخت "۸ سرنیزه سیلور ۲۰ سانتیمتر	۶۲۰۰	۴۰ عدد
۱۷	CF845	لولا برنجی تخت "۸ سرنیزه زیتونی ۲۰ سانتیمتر	۶۲۰۰	۴۰ عدد
۱۸	CF855	لولا برنجی تخت "۸ سرنیزه طلایی ۲۰ سانتیمتر	۶۲۰۰	۴۰ عدد

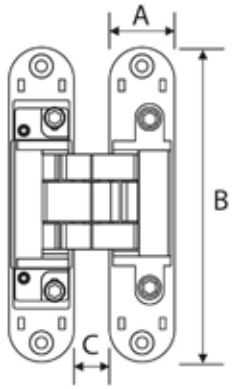

ردیف	A	B	C
۷۲۶۰	۲۸ mm	۱۶۰ mm	۱۷/۵mm
۷۲۰۰	۲۸ mm	۱۳۵ mm	۱۷/۲ mm
۷۲۵۰	۲۳ mm	۱۱۵ mm	۱۵ mm
۷۳۵۰	۲۳ mm	۱۲۰ mm	۱۵ mm

ردیف	کد کالا	شـــرح	قیمت	تعداد در کارتن
۱	7265	لولا توکار 3D - طلایی ۱۶ سانتی متر	۵۸۰۰	۲۰ عدد
۲	7266	لولا توکار 3D - کافی ۱۶ سانتی متر	۵۸۰۰	۲۰ عدد
۳	7268	لولا توکار 3D - مشکی ۱۶ سانتی متر	۵۸۰۰	۲۰ عدد
۴	7269	لولا توکار 3D - ساتن ۱۶ سانتی متر	۵۸۰۰	۲۰ عدد
حداقل ضخامت درب ۵۵mm – ۳۶ / تحمل وزن ۳ عدد ۱۲۰kg				

ردیف	کد کالا	شـــرح	قیمت	تعداد در کارتن
۱	7205	لولا توکار 3D - طلایی ۱۳/۵ سانتی متر	۴۴۰۰	۲۰ عدد
۲	7206	لولا توکار 3D - کافی ۱۳/۵ سانتی متر	۴۴۰۰	۲۰ عدد
۳	7208	لولا توکار 3D - مشکی ۱۳/۵ سانتی متر	۴۴۰۰	۲۰ عدد
۴	7209	لولا توکار 3D - ساتن ۱۳/۵ سانتی متر	۴۴۰۰	۲۰ عدد
حداقل ضخامت درب ۵۵mm – ۳۶ / تحمل وزن ۳ عدد ۸۰kg				

ردیف	کد کالا	شـــرح	قیمت	تعداد در کارتن
۱	7358	لولا توکار 3D - مشکی ۱۲ سانتی متر	۴۲۰۰	۲۰ عدد
۲	7359	لولا توکار 3D - ساتن ۱۲ سانتی متر	۴۲۰۰	۲۰ عدد
حداقل ضخامت درب ۵۵mm – ۳۶ / تحمل وزن ۳ عدد ۸۰kg				

NEW

ردیف	کد کالا	شـــرح	قیمت	تعداد در کارتن
۱	7255	لولا توکار 3D - طلایی ۱۱/۵ سانتی متر	۳۸۰۰	۴۰ عدد
۲	7256	لولا توکار 3D - کافی ۱۱/۵ سانتی متر	۳۸۰۰	۴۰ عدد
۳	7258	لولا توکار 3D - مشکی ۱۱/۵ سانتی متر	۳۸۰۰	۴۰ عدد
۴	7259	لولا توکار 3D - ساتن ۱۱/۵ سانتی متر	۳۸۰۰	۴۰ عدد
حداقل ضخامت درب ۴۰mm – ۲۹ / تحمل وزن ۳ عدد ۶۰kg				

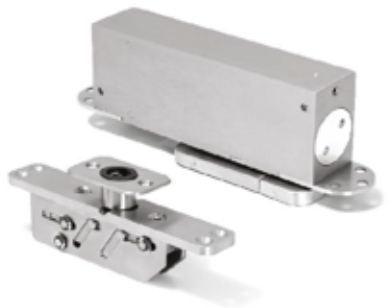

لولا پیوت آرام بند

کد کالا	HP1070-300A	قیمت	تعداد در کارتن
حداکثر عرض درب	۲۰۰ سانتی متر	۶۳۰۰۰	۸عدد
حداکثر ارتفاع درب	۴۰۰ سانتی متر		
حداکثر وزن درب	۴۰۰ کیلوگرم		
عملکرد توقف درب	۲۷۰°،۱۸۰°،۹۰°،۰°		
زاویه باز شدن	۱۲۵°		

قابلیت تنظیم سرعت اولیه و ثانویه
قابلیت نصب در گوشه تا ۱/۳ درب
قابلیت باز شدن از دوطرف
درصورت نصب در گوشه درب، تا ۳۰۰کیلوگرم تحمل وزن دارد.

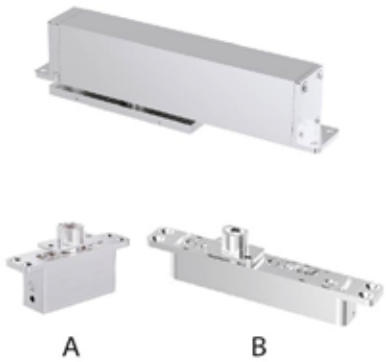

لولا پیوت – بسته شدن درب به صورت خود بسته شو

کد کالا	HP1068-300LX	قیمت	تعداد در کارتن
حداکثر عرض درب	۱۸۰ سانتی متر	۱۰۵۰۰۰	۴عدد
حداکثر ارتفاع درب	۵۰۰ سانتی متر		
حداکثر وزن درب	۴۰۰ کیلوگرم		
عملکرد توقف درب	۲۷۰°،۱۸۰°،۹۰°،۰°		

قابلیت تنظیم سرعت اولیه و ثانویه
قابلیت نصب در گوشه تا ۱/۳ درب
قابلیت باز شدن از دوطرف
درصورت نصب در گوشه درب، تا ۳۰۰کیلوگرم تحمل وزن دارد.

لولا پیوت آرام بند

کد کالا	HP1065-150A	قیمت	تعداد در کارتن
حداکثر عرض درب	۱۵۰ سانتی متر	۲۵۰۰۰	۱۰عدد
حداکثر ارتفاع درب	۳۲۰ سانتی متر		
حداکثر وزن درب	۱۸۰کیلوگرم		
عملکرد توقف درب	۲۷۰°،۱۸۰°،۹۰°،۰°		

قابلیت نصب در گوشه تا ۱/۳ درب
قابلیت باز شدن از دوطرف
درصورت نصب در گوشه درب، تا ۱۵۰کیلوگرم تحمل وزن دارد.

لولا پیوت – بسته شدن درب به صورت خود بسته شو			
کد کالا	HP500A	قیمت	تعداد در کارتن
حداکثر عرض درب	۳۵۰ سانتی متر	۴۰۰۰۰	۵ عدد
حداکثر ارتفاع درب	۳۵۰ سانتی متر		
حداکثر وزن درب	۵۰۰ کیلوگرم		
عملکرد توقف درب	۹۰° و ۴۵°		

قابلیت تنظیم اولیه و ثانویه
قابلیت نصب در گوشه و یا وسط درب

لولا پیوت توکار			
کد کالا	HP2000	قیمت	تعداد در کارتن
حداکثر عرض درب	۱۰۰ سانتی متر	۶۷۰۰	۲۰ عدد
حداکثر ارتفاع درب	۳۲۰ سانتی متر		
حداکثر وزن درب	۲۰۰ کیلوگرم		

قابلیت نصب در گوشه و یا وسط درب

لولا پیوت توکار – بسته شدن درب به صورت خودکار			
کد کالا	HP1110	قیمت	تعداد در کارتن
حداکثر عرض درب	۹۰ سانتی متر	۷۶۰۰	۲۰ عدد
حداکثر ارتفاع درب	۳۲۰ سانتی متر		
حداکثر وزن درب	۱۰۰ کیلوگرم		
عملکرد توقف درب	۹۰° و ۱۸۰°		

قابلیت نصب در گوشه درب

لولا پیوت روکار – بسته شدن درب به صورت خودکار			
کد کالا	HP500	قیمت	تعداد در کارتن
حداکثر عرض درب	۱۰۰ سانتی متر	۷۶۰۰	۱۰ عدد
حداکثر ارتفاع درب	۳۲۰ سانتی متر		
حداکثر وزن درب	۱۰۰ کیلوگرم		
عملکرد توقف درب	۹۰° و ۱۸۰°		

قابلیت تنظیم اولیه و ثانویه
قابلیت نصب در گوشه درب

ردیف	کد کالا	قیمت	تعداد در کارتن
۱	H 102	۴۸۰	۱۲۰ عدد

ردیف	کد کالا	قیمت	تعداد در کارتن
۱	H 122	۸۴۰	۱۰۰ عدد

ردیف	کد کالا	قیمت	تعداد در کارتن
۱	H 112	۹۶۰	۱۰۰ عدد

ردیف	کد کالا	قیمت	تعداد در کارتن
۱	H 105	۵۴۰	۱۲۰ عدد

ردیف	کد کالا	قیمت	تعداد در کارتن
۱	H 125	۹۰۰	۱۰۰ عدد

ردیف	کد کالا	قیمت	تعداد در کارتن
۱	H 115	۱۰۵۰	۱۰۰ عدد

ردیف	کد کالا	قیمت	تعداد در کارتن
۱	H 108	۴۸۰	۱۲۰ عدد

ردیف	کد کالا	قیمت	تعداد در کارتن
۱	H 128	۸۴۰	۱۰۰ عدد

ردیف	کد کالا	قیمت	تعداد در کارتن
۱	H 118G	۹۶۰	۱۰۰ عدد

ردیف	کد کالا	قیمت	تعداد در کارتن
۱	H 126	۸۴۰	۱۰۰ عدد

ردیف	کد کالا	قیمت	تعداد در کارتن
۱	H 115M	۹۶۰	۱۰۰ عدد

ردیف	کد کالا	قیمت	تعداد در کارتن
۱	H3615M	۳۰۰	۲۰۰عدد
۲	H3615M-96	۵۴۰	۱۲۰عدد
۳	H3615M-192	۷۲۰	۱۲۰عدد

ردیف	کد کالا	قیمت	تعداد در کارتن
۱	H3705M	۴۲۰	۲۰۰عدد
۲	H3705M-128	۶۰۰	۱۲۰عدد
۳	H3705M-256	۸۴۰	۱۰۰عدد

ردیف	کد کالا	قیمت	تعداد در کارتن
۱	H3618	۳۰۰	۲۰۰عدد
۲	H3618-96	۵۴۰	۱۲۰عدد
۳	H3618-192	۷۲۰	۱۲۰عدد

ردیف	کد کالا	قیمت	تعداد در کارتن
۱	H3708	۴۲۰	۲۰۰عدد
۲	H3708-128	۶۰۰	۱۲۰عدد
۳	H3708-256	۸۴۰	۱۰۰عدد

ردیف	کد کالا	قیمت	تعداد در کارتن
۱	H3619	۳۰۰	۲۰۰عدد
۲	H3619-96	۵۴۰	۱۲۰عدد
۳	H3619-192	۷۲۰	۱۲۰عدد

ردیف	کد کالا	قیمت	تعداد در کارتن
۱	H3709	۴۲۰	۲۰۰عدد
۲	H3709-128	۶۰۰	۱۲۰عدد
۳	H3709-256	۸۴۰	۱۰۰عدد

ردیف	کد کالا	قیمت	تعداد در کارتن
۱	H3505M	۴۲۰	۲۰۰عدد
۲	H3505M -128	۶۶۰	۱۲۰عدد
۳	H3505M -192	۷۸۰	۱۲۰عدد
۴	H3505M -320	۱۰۰۰	۱۰۰عدد

ردیف	کد کالا	قیمت	تعداد در کارتن
۱	H3305 - L	۸۸۰	۱۰۰عدد
۲	H3306 - L	۸۸۰	۱۰۰عدد
۳	H3308 - L	۸۸۰	۱۰۰عدد

ردیف	کد کالا	قیمت	تعداد در کارتن
۱	H3508	۴۲۰	۲۰۰عدد
۲	H3508 -128	۶۶۰	۱۲۰عدد
۳	H3508 -192	۷۸۰	۱۲۰عدد
۴	H3508 -320	۱۰۰۰	۱۰۰عدد

ردیف	کد کالا	قیمت	تعداد در کارتن
۱	H3315 - L	۸۸۰	۱۰۰عدد
۲	H3316 - L	۸۸۰	۱۰۰عدد
۳	H3318 - L	۸۸۰	۱۰۰عدد

ردیف	کد کالا	قیمت	تعداد در کارتن
۱	H3509	۴۲۰	۲۰۰عدد
۲	H3509 -128	۶۶۰	۱۲۰عدد
۳	H3509 -192	۷۸۰	۱۲۰عدد
۴	H3509 -320	۱۰۰۰	۱۰۰عدد

ردیف	کد کالا	قیمت	تعداد در کارتن
۱	H3715	۷۲۰	۲۰۰عدد
۲	H3715 - 96	۱۱۰۰	۱۲۰عدد
۳	H3715 -192	۱۵۰۰	۱۲۰عدد

ردیف	کد کالا	قیمت	تعداد در کارتن
۱	H3415M-128	۴۸۰	۱۲۰عدد
۲	H3415M-192	۶۰۰	۱۲۰عدد
۳	H3415M-256	۷۸۰	۱۰۰عدد

ردیف	کد کالا	قیمت	تعداد در کارتن
۱	H3405M-128	۵۴۰	۱۲۰عدد
۲	H3405M-192	۶۰۰	۱۲۰عدد
۳	H3405M-320	۹۶۰	۸۰عدد

ردیف	کد کالا	قیمت	تعداد در کارتن
۱	H3418-128	۴۸۰	۱۲۰عدد
۲	H3418-192	۶۰۰	۱۲۰عدد
۳	H3418-256	۷۸۰	۱۰۰عدد

ردیف	کد کالا	قیمت	تعداد در کارتن
۱	H3409-128	۵۴۰	۱۲۰عدد
۲	H3409-192	۶۰۰	۱۲۰عدد
۳	H3409-320	۹۶۰	۸۰عدد

ردیف	کد کالا	قیمت	تعداد در کارتن
۱	H3419-128	۴۸۰	۱۲۰عدد
۲	H3419-192	۶۰۰	۱۲۰عدد
۳	H3419-256	۷۸۰	۱۰۰عدد

ردیف	کد کالا	قیمت	تعداد در کارتن
۱	H3408-128	۵۴۰	۱۲۰عدد
۲	H3408-192	۶۰۰	۱۲۰عدد
۳	H3408-320	۹۶۰	۸۰عدد

ردیف	کد کالا	قیمت	تعداد در کارتن
۱	H3601	۴۸۰	۲۰۰عدد
۲	H3601-96	۷۲۰	۱۲۰عدد
۳	H3601 -192	۹۶۰	۱۲۰عدد

ردیف	کد کالا	قیمت	تعداد در کارتن
۱	H3605M	۴۸۰	۲۰۰عدد
۲	H3605M - 96	۷۲۰	۱۲۰عدد
۳	H3605M-192	۹۶۰	۱۲۰عدد

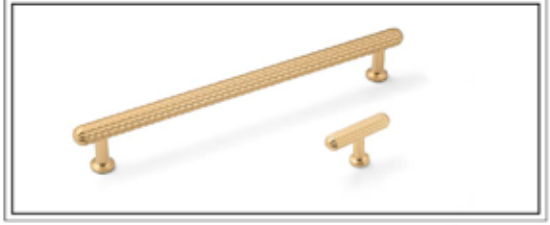

ردیف	کد کالا	قیمت	تعداد در کارتن
۱	H3608	۴۸۰	۲۰۰عدد
۲	H3608 -96	۷۲۰	۱۲۰عدد
۳	H3608 -192	۹۶۰	۱۲۰عدد

ردیف	کد کالا	قیمت	تعداد در کارتن
۱	H3609	۴۸۰	۲۰۰عدد
۲	H3609 -96	۷۲۰	۱۲۰عدد
۳	H3609 -192	۹۶۰	۱۲۰عدد

ردیف	کد کالا	قیمت	تعداد در کارتن
۱	H2548	۴۲۰	۱۶۰ عدد
۲	H2548 - 128	۷۲۰	۱۲۰ عدد
۳	H2548 - 192	۹۰۰	۱۲۰ عدد
۴	H2548 - 256	۱۱۰۰	۱۰۰ عدد

ردیف	کد کالا	قیمت	تعداد در کارتن
۱	H2545M	۴۲۰	۱۶۰ عدد
۲	H2545M - 128	۷۲۰	۱۲۰ عدد
۳	H2545M - 192	۹۰۰	۱۲۰ عدد
۴	H2545M - 256	۱۱۰۰	۱۰۰ عدد

ردیف	کد کالا	قیمت	تعداد در کارتن
۱	H2543	۴۲۰	۱۶۰ عدد
۲	H2543 - 128	۷۲۰	۱۲۰ عدد
۳	H2543 - 192	۹۰۰	۱۲۰ عدد
۴	H2543 - 256	۱۱۰۰	۱۰۰ عدد

ردیف	کد کالا	قیمت	تعداد در کارتن
۱	H506-160	۵۴۰	۱۲۰ عدد
۲	H506-192	۶۰۰	۱۲۰ عدد
۳	H506-256	۶۶۰	۱۰۰ عدد

ردیف	کد کالا	قیمت	تعداد در کارتن
۱	H505M-160	۵۴۰	۱۲۰ عدد
۲	H505M-192	۶۰۰	۱۲۰ عدد
۳	H505M-256	۶۶۰	۱۰۰ عدد

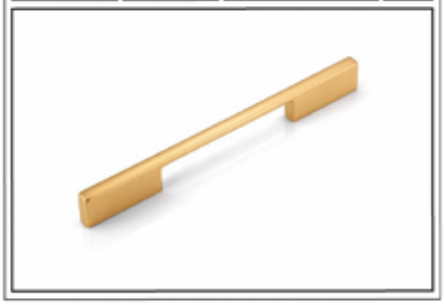

ردیف	کد کالا	قیمت	تعداد در کارتن
۱	H509-160	۵۴۰	۱۲۰ عدد
۲	H509-192	۶۰۰	۱۲۰ عدد
۳	H509-256	۶۶۰	۱۰۰ عدد

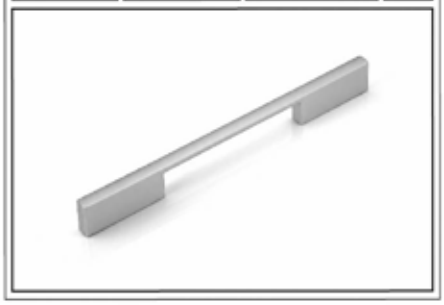

ردیف	کد کالا	قیمت	تعداد در کارتن
۱	H489-128	۵۴۰	۱۲۰ عدد
۲	H489-192	۶۰۰	۱۲۰ عدد
۳	H489-256	۶۶۰	۱۰۰ عدد

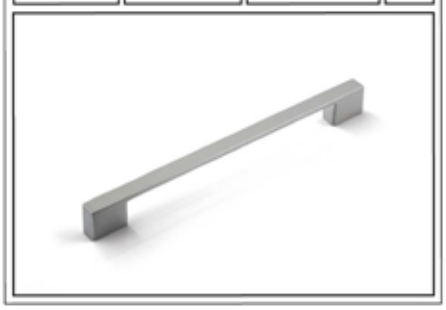

ردیف	کد کالا	قیمت	تعداد در کارتن
۱	H508-160	۵۴۰	۱۲۰ عدد
۲	H508-192	۶۰۰	۱۲۰ عدد
۳	H508-256	۶۶۰	۱۰۰ عدد

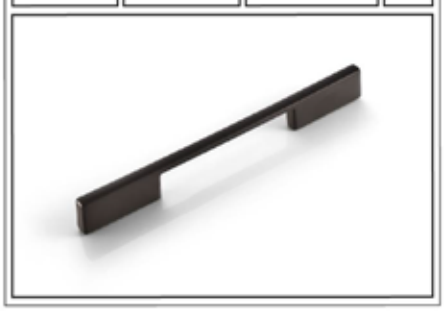

ردیف	کد کالا	قیمت	تعداد در کارتن
۱	H488-128	۵۴۰	۱۲۰ عدد
۲	H488-192	۶۰۰	۱۲۰ عدد
۳	H488-256	۶۶۰	۱۰۰ عدد

ردیف	کد کالا	قیمت	تعداد در کارتن
۱	H486-128	۵۴۰	۱۲۰ عدد
۲	H486-192	۶۰۰	۱۲۰ عدد
۳	H486-256	۶۶۰	۱۰۰ عدد

ردیف	کد کالا	قیمت	تعداد در کارتن
۱	H485M-128	۵۴۰	۱۲۰ عدد
۲	H485M-192	۶۰۰	۱۲۰ عدد
۳	H485M-256	۶۶۰	۱۰۰ عدد

ردیف	کد کالا	قیمت	تعداد در کارتن
۱	H 2705M	۳۶۰	۲۰۰ عدد
۲	H 2705-128M	۶۶۰	۱۲۰عدد
۳	H 2705-192M	۷۲۰	۸۰ عدد
۴	H 2705-320M	۸۴۰	۶۰ عدد

ردیف	کد کالا	قیمت	تعداد در کارتن
۱	H 2715	۳۶۰	۲۰۰ عدد
۲	H 2715- 96	۶۶۰	۱۰۰عدد
۳	H 2715-128	۷۲۰	۸۰ عدد
۴	H 2715- 192	۸۴۰	۸۰ عدد

ردیف	کد کالا	قیمت	تعداد در کارتن
۱	H 2725M	۳۰۰	۲۰۰ عدد
۲	H 2725- 128M	۵۴۰	۱۲۰ عدد
۳	H 2725-192M	۶۶۰	۱۰۰ عدد
۴	H 2725-320M	۷۲۰	۸۰ عدد

ردیف	کد کالا	قیمت	تعداد در کارتن
۱	H 2708G	۳۶۰	۲۰۰ عدد
۲	H 2708-128G	۶۶۰	۱۲۰ عدد
۳	H 2708-192G	۷۲۰	۸۰ عدد
۴	H 2708-320G	۸۴۰	۶۰ عدد

ردیف	کد کالا	قیمت	تعداد در کارتن
۱	H 2728G	۳۰۰	۲۰۰ عدد
۲	H 2728- 128G	۵۴۰	۱۲۰ عدد
۳	H 2728- 192G	۶۶۰	۱۰۰ عدد
۴	H 2728- 320G	۷۲۰	۸۰ عدد

ردیف	کد کالا	قیمت	تعداد در کارتن
۱	H 2805	۳۰۰	۲۰۰ عدد

ردیف	کد کالا	قیمت	تعداد در کارتن
۱	H 2803	۳۰۰	۲۰۰ عدد

ردیف	کد کالا	قیمت	تعداد در کارتن
۱	H 2801	۳۰۰	۲۰۰ عدد

ردیف	کد کالا	قیمت	تعداد در کارتن
۱	H2209	۴۲۰	۲۴۰ عدد
۲	H2209 - 96	۷۲۰	۱۲۰ عدد
۳	H2209 - 160	۹۶۰	۱۲۰ عدد
۴	H2209 - 192	۱۲۰۰	۱۲۰ عدد

ردیف	کد کالا	قیمت	تعداد در کارتن
۱	H2208	۴۲۰	۲۴۰ عدد
۲	H2208 - 96	۷۲۰	۱۲۰ عدد
۳	H2208 - 160	۹۶۰	۱۲۰ عدد
۴	H2208 - 192	۱۲۰۰	۱۲۰ عدد

ردیف	کد کالا	قیمت	تعداد در کارتن
۱	H2205	۴۲۰	۲۴۰ عدد
۲	H2205 - 96	۷۲۰	۱۲۰ عدد
۳	H2205 - 160	۹۶۰	۱۲۰ عدد
۴	H2205 - 192	۱۲۰۰	۱۲۰ عدد

ردیف	کد کالا	قیمت	تعداد در کارتن
۱	H2219	۴۲۰	۲۴۰ عدد
۲	H2219 - 96	۷۸۰	۱۲۰ عدد
۳	H2219 - 192	۱۳۰۰	۱۲۰ عدد

ردیف	کد کالا	قیمت	تعداد در کارتن
۱	H2218	۴۲۰	۲۴۰ عدد
۲	H2218 - 96	۷۸۰	۱۲۰ عدد
۳	H2218 - 192	۱۳۰۰	۱۲۰ عدد

ردیف	کد کالا	قیمت	تعداد در کارتن
۱	H2215	۴۲۰	۲۴۰ عدد
۲	H2215 - 96	۷۸۰	۱۲۰ عدد
۳	H2215 - 192	۱۳۰۰	۱۲۰ عدد

ردیف	کد کالا	قیمت	تعداد در کارتن
۱	H2229	۵۴۰	۲۴۰ عدد
۲	H2229 - 128	۸۴۰	۱۲۰ عدد
۳	H2229 - 192	۱۱۰۰	۱۲۰ عدد
۴	H2229 - 320	۱۸۰۰	۸۰ عدد

ردیف	کد کالا	قیمت	تعداد در کارتن
۱	H2228	۵۴۰	۲۴۰ عدد
۲	H2228 - 128	۸۴۰	۱۲۰ عدد
۳	H2228 - 192	۱۱۰۰	۱۲۰ عدد
۴	H2228 - 320	۱۸۰۰	۸۰ عدد

ردیف	کد کالا	قیمت	تعداد در کارتن
۱	H2225	۵۴۰	۲۴۰ عدد
۲	H2225 - 128	۸۴۰	۱۲۰ عدد
۳	H2225 - 192	۱۱۰۰	۱۲۰ عدد
۴	H2225 - 320	۱۸۰۰	۸۰ عدد

ردیف	کد کالا	قیمت	تعداد در کارتن
۱	H2535	۳۴۰	۱۶۰ عدد
۲	H2535 - 128	۵۴۰	۱۲۰ عدد
۳	H2535 - 192	۷۲۰	۱۲۰ عدد

ردیف	کد کالا	قیمت	تعداد در کارتن
۱	H2533	۳۴۰	۱۶۰ عدد
۲	H2533 - 128	۵۴۰	۱۲۰ عدد
۳	H2533 - 192	۷۲۰	۱۲۰ عدد

ردیف	کد کالا	قیمت	تعداد در کارتن
۱	H2531	۳۴۰	۱۶۰ عدد
۲	H2531 - 128	۵۴۰	۱۲۰ عدد
۳	H2531 - 192	۷۲۰	۱۲۰ عدد

ردیف	کد کالا	قیمت	تعداد در کارتن
۱	H8605	۴۸۰	۲۴۰ عدد
۲	H8605-128	۸۴۰	۱۰۰ عدد
۳	H8605-160	۱۱۰۰	۱۰۰ عدد
۴	H8605-256	۱۶۰۰	۸۰ عدد

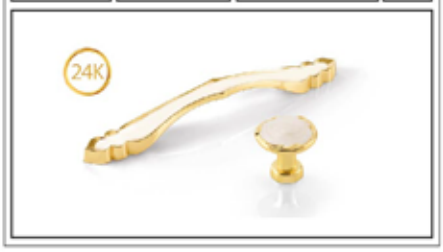

ردیف	کد کالا	قیمت	تعداد در کارتن
۱	H1815	۶۰۰	۱۶۰ عدد
۲	H1815-128	۹۶۰	۱۲۰ عدد
۳	H1815-192	۱۲۰۰	۱۰۰ عدد
۴	H1815-256	۱۷۰۰	۸۰ عدد
۵	H1815-320	۱۹۰۰	۶۰ عدد

ردیف	کد کالا	قیمت	تعداد در کارتن
۱	H2616 - 128	۵۴۰	۱۲۰ عدد
۲	H2616 - 192	۷۸۰	۱۲۰ عدد
۳	H2616 - 256	۹۰۰	۱۰۰ عدد

ردیف	کد کالا	قیمت	تعداد در کارتن
۱	H2615 - 128	۵۴۰	۱۲۰ عدد
۲	H2615 - 192	۷۸۰	۱۲۰ عدد
۳	H2615 - 256	۹۰۰	۱۰۰ عدد

ردیف	کد کالا	قیمت	تعداد در کارتن
۱	H2612 - 128	۵۴۰	۱۲۰ عدد
۲	H2612 - 192	۷۸۰	۱۲۰ عدد
۳	H2612 - 256	۹۰۰	۱۰۰ عدد

ردیف	کد کالا	قیمت	تعداد در کارتن
۱	H2403 - 96	۳۶۰	۱۲۰ عدد
۲	H2403 - 192	۴۲۰	۱۲۰ عدد
۳	H2403 - 256	۵۴۰	۱۰۰ عدد

ردیف	کد کالا	قیمت	تعداد در کارتن
۱	H2618 - 128	۵۴۰	۱۲۰ عدد
۲	H2618 - 192	۷۸۰	۱۲۰ عدد
۳	H2618 - 256	۹۰۰	۱۰۰ عدد

ردیف	کد کالا	قیمت	تعداد در کارتن
۱	H2408 - 96	۳۶۰	۱۲۰ عدد
۲	H2408 - 192	۴۲۰	۱۲۰ عدد
۳	H2408 - 256	۵۴۰	۱۰۰ عدد

ردیف	کد کالا	قیمت	تعداد در کارتن
۱	H2406 - 96	۳۶۰	۱۲۰ عدد
۲	H2406 - 192	۴۲۰	۱۲۰ عدد
۳	H2406 - 256	۵۴۰	۱۰۰ عدد

ردیف	کد کالا	قیمت	تعداد در کارتن
۱	H2405 - 96	۳۶۰	۱۲۰ عدد
۲	H2405 - 192	۴۲۰	۱۲۰ عدد
۳	H2405 - 256	۵۴۰	۱۰۰ عدد

ردیف	کد کالا	قیمت	تعداد در کارتن
۱	H2525 - 16	۳۶۰	۱۲۰ عدد
۲	H2525 - 48	۴۰۰	۱۲۰ عدد

ردیف	کد کالا	قیمت	تعداد در کارتن
۱	H2521 - 16	۳۶۰	۱۲۰ عدد
۲	H2521 - 48	۴۰۰	۱۲۰ عدد

ردیف	کد کالا	قیمت	تعداد در کارتن
۱	H2529 - 16	۳۶۰	۱۲۰ عدد
۲	H2529 - 48	۴۰۰	۱۲۰ عدد

ردیف	کد کالا	قیمت	تعداد در کارتن
۱	H2528 - 16G	۳۶۰	۱۲۰ عدد
۲	H2528 - 48G	۴۰۰	۱۲۰ عدد

ردیف	کد کالا	قیمت	تعداد در کارتن
۱	H2503 - 32	۳۰۰	۱۲۰ عدد
۲	H2503 - 64	۴۲۰	۱۲۰ عدد

ردیف	کد کالا	قیمت	تعداد در کارتن
۱	H2501 - 32	۳۰۰	۱۲۰ عدد
۲	H2501 - 64	۴۲۰	۱۲۰ عدد

ردیف	کد کالا	قیمت	تعداد در کارتن
۱	H2505 - 32	۳۶۰	۱۲۰ عدد
۲	H2505 - 64	۴۸۰	۱۲۰ عدد

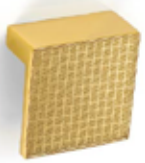

ردیف	کد کالا	قیمت	تعداد در کارتن
۱	H2016-16	۴۲۰	۲۰۰ عدد

ردیف	کد کالا	قیمت	تعداد در کارتن
۱	H2015-16M	۴۲۰	۲۰۰ عدد

ردیف	کد کالا	قیمت	تعداد در کارتن
۱	H2015-16	۴۲۰	۲۰۰ عدد

ردیف	کد کالا	قیمت	تعداد در کارتن
۱	H2025-96M	۴۲۰	۱۶۰ عدد

ردیف	کد کالا	قیمت	تعداد در کارتن
۱	H2019-16	۴۲۰	۲۰۰ عدد

ردیف	کد کالا	قیمت	تعداد در کارتن
۱	H2018-16	۴۲۰	۲۰۰ عدد

ردیف	کد کالا	قیمت	تعداد در کارتن
۱	H2029-96	۴۲۰	۱۶۰ عدد

ردیف	کد کالا	قیمت	تعداد در کارتن
۱	H2023	۴۲۰	۲۰۰ عدد
۲	H2025	۴۲۰	۲۰۰ عدد
۳	H2026	۴۲۰	۲۰۰ عدد
۴	H2028	۴۲۰	۲۰۰ عدد
۵	H2029	۴۲۰	۲۰۰ عدد

ردیف	کد کالا	قیمت	تعداد در کارتن
۱	H2028-96	۴۲۰	۱۶۰ عدد

ردیف	کد کالا	قیمت	تعداد در کارتن
۱	H2115	۲۹۰	۲۰۰ عدد
۲	H2115M	۲۹۰	۲۰۰ عدد

ردیف	کد کالا	قیمت	تعداد در کارتن
۱	H2113	۲۷۰	۲۰۰ عدد

ردیف	کد کالا	قیمت	تعداد در کارتن
۱	H2112	۲۷۰	۲۰۰ عدد

ردیف	کد کالا	قیمت	تعداد در کارتن
۱	H2102	۲۷۰	۲۰۰ عدد

ردیف	کد کالا	قیمت	تعداد در کارتن
۱	H2118	۲۷۰	۲۰۰ عدد

ردیف	کد کالا	قیمت	تعداد در کارتن
۱	H2116	۲۷۰	۲۰۰ عدد

ردیف	کد کالا	قیمت	تعداد در کارتن
۱	H2106	۲۷۰	۲۰۰ عدد

ردیف	کد کالا	قیمت	تعداد در کارتن
۱	H2105	۲۹۰	۲۰۰ عدد
۲	H2105M	۲۹۰	۲۰۰ عدد

ردیف	کد کالا	قیمت	تعداد در کارتن
۱	H2103	۲۷۰	۲۰۰ عدد

ردیف	کد کالا	قیمت	تعداد در کارتن
۱	H2305	۵۴۰	۲۰۰ عدد

ردیف	کد کالا	قیمت	تعداد در کارتن
۱	H2302	۵۴۰	۲۰۰ عدد

ردیف	کد کالا	قیمت	تعداد در کارتن
۱	H2108	۲۷۰	۲۰۰ عدد

ردیف	کد کالا	قیمت	تعداد در کارتن
۱	H2312	۵۴۰	۲۰۰ عدد

ردیف	کد کالا	قیمت	تعداد در کارتن
۱	H2308	۵۴۰	۲۰۰ عدد

ردیف	کد کالا	قیمت	تعداد در کارتن
۱	H2306	۵۴۰	۲۰۰ عدد

ردیف	کد کالا	قیمت	تعداد در کارتن
۱	H2318	۵۴۰	۲۰۰ عدد

ردیف	کد کالا	قیمت	تعداد در کارتن
۱	H2316	۵۴۰	۲۰۰ عدد

ردیف	کد کالا	قیمت	تعداد در کارتن
۱	H2315	۵۴۰	۲۰۰ عدد

ردیف	کد کالا	قیمت	تعداد در کارتن
۱	H2326	۵۵۰	۲۰۰ عدد

ردیف	کد کالا	قیمت	تعداد در کارتن
۱	H2325	۶۴۰	۲۰۰ عدد

ردیف	کد کالا	قیمت	تعداد در کارتن
۱	H2322	۵۵۰	۲۰۰ عدد

ردیف	کد کالا	قیمت	تعداد در کارتن
۱	H2338	۵۵۰	۲۰۰ عدد

ردیف	کد کالا	قیمت	تعداد در کارتن
۱	H2335	۶۴۰	۲۰۰ عدد

ردیف	کد کالا	قیمت	تعداد در کارتن
۱	H2333	۵۵۰	۲۰۰ عدد