HTN Prime®

Persian International

Smart Door Lock User Manual

دستور العمل قفل هوشمند

Model E35 Pro

Security • Design • Smart

we provide you with creative, innovative and high quality produts

به نـــام خدا

امروزه پیشرفت تکنولوژی در زندگی فردی و اجتماعی، رفاه و امنیت بالایی را برای همگان به ارمغان آورده است. در همین راستا و با افزایش روز افزون کاربرد محصولات هوشمند، شرکت آریا یراق صنعت نیز توانسته است با به کارگیری توان حرفه ای خود به این مهم دست یابد.

محصولات سری اسمارت (هوشمند) تحت عنوان تجاری HTN-Prime با طراحی منحصر به فرد، امکانات تکنیکی بالا، استفاده آسان و مطابقت با استانداردهای CE از اتحادیه اروپا و همچنین گواهینامه رضایت مندی مشتریان و مدیریت کیفیت از کشور انگلستان، می‌تواند پاسخی مثبت به نیاز مشتریان این شرکت باشد.

به دستهای خود اعتماد کنید ...!

www.htnprime.com

فهرست

صفحه

- ایمنی و اقدامات پیشگیرانه ۳
  - ابزار های پیش از نصب
- جزئیات بسته‌بندی ۴
- مشخصات فنی محصول ۵
- آماده سازی درب ۶
- نحوه نصب دستگیره ۷
- راه‌اندازی دستگیره ۹
- نحوه استفاده(عملکرد پنل داخلی) ۱۰
  - عملکرد پنل بیرونی ۱۱
  - عملکرد صفحه نمایش ۱۲
- دستورالعمل نحوه عملکرد ۱۳
  - مدیریت کاربر
  - افزودن ادمین
  - افزودن کاربر
  - حذف کاربر و ادمین
- تنظیمات سیستم ۱۴
  - تنظیم حالت تردد آزاد
  - تنظیم حالت تایید دو مرحله ای
  - تنظیمات آلارم ضد سرقت
  - تنظیمات حالت بی صدا
  - تنظیمات صدا
  - تنظیمات زبان
  - تنظیمات زمان
  - گزارش تردد
  - بازگشت به حالت اولیه کارخانه
- مدیریت از راه دور(اتصال به اپلیکیشن) ۱۷
  - افزودن رمز عبور موقت
  - انواع رمز عبور
- بازگردانی دستگاه به حالت کارخانه ۲۰
- اطلاعات بیشتر ۲۱
- خدمات پس‌از فروش ۲۳

ایمنی و اقدامات پیشگیرانه

۱. دستورالعمل را بادقت و بطور کامل مطالعه کنید تا از ویژگی‌های قفل، شرایط لازم جهت نصب و نحوه نصب قفل مطمئن شوید.

۲. جهت نصب صحیح، اکیداً توصیه می‌شود از نصاب حرفه‌ای شرکت HTN Prime کمک بگیرید. در صورتی که نصاب مورد تایید این شرکت دستگاه شما را نصب نکند، دستگاه شما فاقد گارانتی خواهد بود.

۳. پیش از نصب، مطمئن شوید که قفل طبق جهت باز شدن درب به درستی انتخاب شده است. انجام ندادن این کار سبب اختلال در عملکرد و یا آسیب به قفل می‌شود.

۴. پیش از نصب، ابتدا با تمام موارد ایمنی و هشدارهای ذکر شده در راهنما آشنا شوید تا برای شما مشکلی ایجاد نشده و یا به شما آسیبی نرسد.

۵. یادآوری نکات و موارد ایمنی به اعضای خانواده مربوط به نحوه استفاده از قفل، دست نزدن به پنل پشتی و نیز تغییر ندادن تنظیمات قفل بدون اطلاع شما بسیار مهم است.

۶. برای جلوگیری از ورود افراد ناشناس، توصیه می‌شود که رمز عبورهای کاربر و ادمین خود را محفوظ نگه‌دارید.

۷. باتری‌ها را مطابق با قوانین محلی دور بریزید تا از خطرات زیست محیطی جلوگیری کنید.

هشدار:

۱. جهت پیشگیری از بروز حوادث، قفل را دور از دسترس اطفال قرار دهید.

۲. برای پاک کردن قفل، از استفاده هرگونه پاک‌کننده حاوی مواد شیمیایی خورنده جداً خودداری کنید و به جای آن از یک شوینده ملایم استفاده کنید.

۳. قفل را به هرطریق جدا و یا تغییر ندهید، برای هرگونه تعمیر و یا اصلاح، با ما تماس بگیرید.

۴. در مواقع اضطراری، برای بازکردن قفل از کلید مکانیکی استفاده کنید.

توجه:

درب‌ها انواع مختلفی دارند، لطفا پیش از نصب از متناسب بودن اجزا و قطعات با توجه به نوع درب، اطمینان حاصل فرمایید.

ابزارهای پیش از نصب

شما به موارد زیر نیاز خواهید داشت:

پیچ‌گوشتی (می‌توانید از یک پیچ‌گوشتی دستی و یا الکتریکی استفاده کنید، اما از دریل استفاده نکنید)

متر اندازه گیری

مداد

جزئیات بسته بندی

ردیف	نام قطعه/توضیحات	تعداد
A	پنل داخلی	۱
B	پنل بیرونی	۱
C	پد سیلیکونی	۲
D	پیچ‌های فیکس اتصال	۴
E	قفل	۱
F	مقابلی قفل	۱
G	کاور مقابلی	۲
I	سیلندر	۱
J	تگ	۲
K	کلید مکانیکی	۲
L	باتری AAA	۴
M	باتری لیتیومی	۱

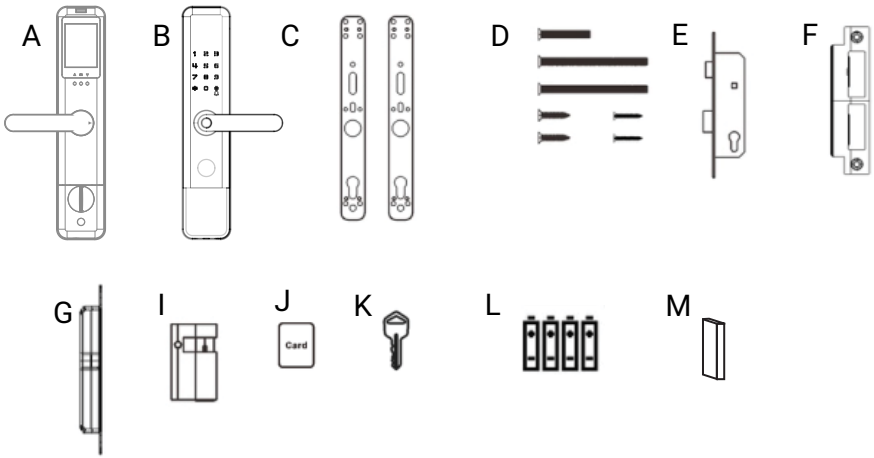

مشخصات فنی محصول

جنس اصلی	آلیاژ آلومینیوم
تنوع آبکاری	مشکی
ظرفیت اثر انگشت	۱۰۰ عدد
ظرفیت رمزعبور	۳۰۰ عدد
ظرفیت کارت	۳۰۰ عدد
نوع باتری	Lithium (2500) and AA Battery
سرعت تشخیص	کمتر از ۵۰٫۰≥ ثانیه
میزان رطوبت	٪۴۵-۹۰ RH°C
دمای کارکرد	-25-70°C
ولتاژ باطری	۸٫۴ ولت (باتری لیتیومی) ۶ ولت (باتری آلکالاین)
طول رمز عبور	۶_۸ رقم
احتمال خطا	کمتر از۰٫۰۰۰۴ ≥ درصد
اپلیکیشن	Tuya Smart
روش‌های بازگشایی	اثر انگشت، رمز عبور، تگ، از طریق اپلیکیشن
ابعاد محصول	۰/۰۱۶ متر مربع
وزن محصول	۴/۱۳ kg
ضخامت درب	۳۸-۶۵ میلی متر
نوع درب	چوبی، ضدسرقت، درب استیلی

آماده سازی درب

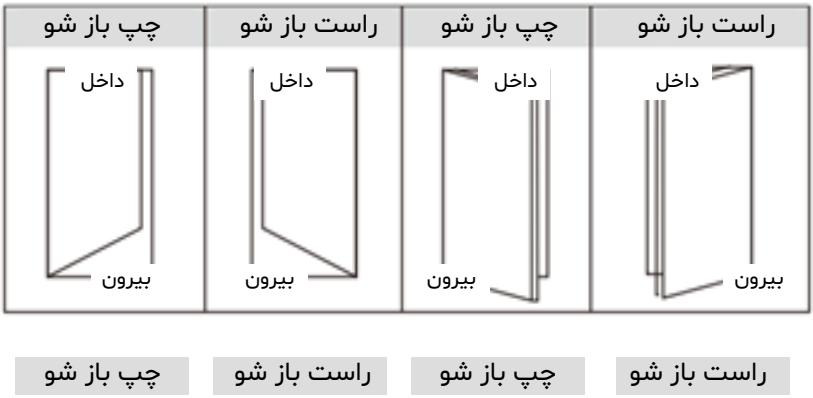

تغییر جهت زبانه قفل

الف) با توجه به جهت درب، جهت زبانه قفل را انتخاب کنید.

ب) زبانه معکوس روی قفل را به سمت بالا فشار دهید تا زبانه آزاد شود. زبانه به صورت خودکار بیرون خواهد آمد.

ج) زبانه قفل را ۱۸۰ درجه بچرخانید تا در جهت درست قرار گیرد و آن را به عقب فشار دهید تا صدای کلیک را بشنوید.

نحوه نصب دستگیره

۱.نصب قفل:

۱.۱. شابلون نصب را مطابق خطوط نقطه چین نشان داده شده روی نقشه برش دهید.

۱.۲. مطابق تصویر، نقشه را در محل مناسب روی درب قرار دهید.

۱.۳. از شابلون نصب برای سوراخ کردن محل مناسب روی درب استفاده کرده و سپس محل مشخص شده را سوراخ کنید.

۱.۴. پس از علامت گذاری قفل روی درب، قفل را با دقت در داخل حفره ایجاد شده روی درب قرار دهید.

۱.۵. با استفاده از پیچ گوشتی چهار پیچ را محکم کنید و مطمئن شوید که قفل به درستی متصل شده است.

۱.۶. سیلندر را در قفل قرار دهید و برای محکم کردن آن در جای خود، از پیچ فیکس سیلندر استفاده کنید.

۲. پنل فلزی پشتی را بردارید.

اولین گام در نصب قفل هوشمند این است که با استفاده از پیچ گوشتی پنل فلزی پشتی روی پنل داخلی دستگیره را بردارید. این کار مکانیزم داخلی دستگیره را آشکار می‌کند.

نصب پنل بیرونی

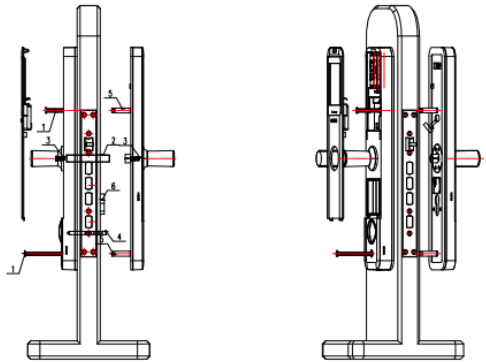

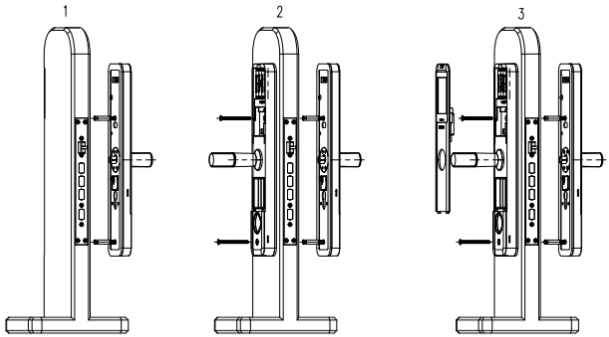

۳. میله اتصال را پیچ کنید.

با استفاده از پیچ گوشتی میله اتصال را روی پنل داخلی نصب کنید. این میله برای اتصال پنل داخلی دستگیره به درب استفاده می‌شود.

۴. پد سیلیکونی را نصب کنید.

پد سیلیکونی را به پشت پنل دستگیره و طرف دیگر درب قبل از اتصال صفحه نصب فلزی بچسبانید. اتصال پد سیلیکونی از ایجاد صدمه به درب شما جلوگیری می‌کند و باعث اتصال بهتر پنل به درب می‌شود.

۵. پنل بیرونی دستگیره را قرار دهید.

پنل بیرونی دستگیره را روی درب قرار دهید و مطمئن شوید طبق تصویر، میله اتصال و سیم‌های اتصال از سوراخ‌های مربوطه روی درب، به درستی عبور کرده باشند. برای اطمینان از تراز بودن دستگیره و قرار گرفتن آن در مرکز درب، از متر و مداد استفاده کنید.

۶. پنل بیرونی دستگیره را محکم کنید.

پنل بیرونی را محکم به درب فشار دهید و پنل فلزی را به طرف دیگر درب نصب کنید. با استفاده از پیچ‌های فیکس پنل بیرونی را محکم کنید.

۷. چهارپهلو را نصب کنید.

چهارپهلو را در سوراخ‌های چهارپهلو در پشت قفل قرار دهید. چهارپهلو جهت قفل شدن درب شما استفاده می‌شود.

۸. چهارپهلو و سیلندر را برش دهید.

همانطور که در شکل ۱ نشان داده شده است، با استفاده از دستگاه، چهارپهلو و سیلندر را متناسب با ضخامت درب خود به طول‌های مناسب برش دهید. مطمئن شوید طول میله‌ها صاف و یک دست هستند.

۹. میله را برش دهید.

درصورتی که میله خیلی بلند است، با توجه به ضخامت درب برای برش دادن آن به طول مناسب، از یک گیره استفاده کنید.

۱۰. فنر را جایگذاری کنید.

فنر را در سوراخ چهارپهلو روی پنل داخلی قرار دهید. این کار باعث ایجاد کشش در قفل می‌شود.

۱۱. سیم‌ها را متصل کنید.

سیم‌های اتصال پنل بیرونی و داخلی دستگیره را به هم متصل کنید. مطمئن شوید سیم‌ها محکم به هم متصل شده باشند. سیم‌های اتصال را در سوراخ درب مخفی کنید و مطمئن شوید که پنل داخلی به خوبی به درب فیکس شده است.

۱۲. سیلندر، میله و چهارپهلو را تراز کنید.

مطمئن شوید که سیلندر، میله و چهارپهلو در سوراخ و مرکز درب قرار گرفته باشند.

۱۳. پنل داخلی دستگیره را نصب کنید.

پنل داخلی دستگیره را به درب فشار داده و از متصل بودن چهارپهلو، سیلندر و میله به پنل داخلی مطمئن شوید. از اتصال و فیکس بودن پنل داخلی به درب بدون مشخص بودن هیچ گونه سیم، اطمینان حاصل نمایید.

۱۴. پنل داخلی را محکم کنید.

برای بستن پنل داخلی و محکم کردن آن به درب، از چهار عدد پیچ استفاده کنید و سپس با استفاده از چهار واشر سیلیکونی از محکم و ایمن بودن آن اطمینان حاصل نمایید.

۱۵. باتری را نصب کنید.

باتری را در قفل قرار دهید و درپوش باتری را ببندید و مطمئن شوید که دستگیره به درستی عمل می‌کند.

توجه:

در این دستگیره هر دو مدل باتری Lithium و AA Battery وجود دارند، که هر کدام جهت عملکرد های متفاوتی مصرف میشوند. باتری Lithium جهت عملکرد چشمی و باتری AA جهت انجام سایر عملکرد های دستگیره مصرف میشود. این ویژگی دو مزیت بزرگ دارد: اولین مزیت آن این است که شارژ باتری ها دیرتر تمام میشود و دومین مزیت آن که بسیار حائز اهمیت میباشد آن است که زمانی که باتری Lithitum شارژ نداشته باشد یا شارژ آن کم باشد خللی در عملکرد دستگیره اتفاق نمی افتد و شما به راحتی میتوانید از دستگیره برای باز و بسته کردن درب استفاده کنید.

راه اندازی دستگیره

پیش از راه اندازی

۱. در صورتی که عملکرد باز و بسته شدن دستگیره شما برعکس است، برای وارد شدن به تنظیمات پیش از راه اندازی، ابتدا "۸۸۸" سپس"#" را وارد کرده، سپس عدد "۱" را وارد کنید تا جهت دلخواه درب خود را انتخاب کنید. در صورتی که عملکرد صحیح است، نیاز به تغییر جهت دستگیره نیست.

چپ بازشو	راست بازشو
داخل	داخل

نحوه استفاده(عملکرد پنل بیرونی)

توجه داشته باشید که قفل در حالت کارخانه، با هر رمز عبور، چهره ، تگ و اثر انگشت باز میشود.

۱٫۱ باز کردن با رمز عبور

۱. صفحه کلید را لمس کرده تا نمایشگر روشن شده و اعداد نمایش داده شود.

۲. رمز عبور پیش فرض ادمین "۶۵۴۳۲۱" را وارد کنید برای حفظ امنیت می توانید چند رقم نامربوط قبل و بعد از رمز واقعی خود وارد کنید تا از دیده شدن رمز توسط دیگران جلوگیری کنید، کلید "#" را برای تایید فشار دهید تا درب باز شود. سپس اعلان صوتی "Successful "شنیده خواهد شد.

۱٫۲ باز کردن با اثر انگشت

انگشت خود را بر روی سنسور تشخیص اثر انگشت که در قسمت داخلی پنل بیرونی است، قرار دهید، پس از اعلان صوتی "Successful "درب باز میشود.

۱٫۳ باز کردن با کارت یا تگ

کارت یا تگ را روی سنسور کارت خوان قرار دهید تا درب باز شود.

۱٫۴ زنگ درب

روی پنل بیرونی، آیکون زنگوله را لمس کنید، سپس صدای" ding-ding " به گوش می رسد، که با انجام این کار نمایشگر پنل داخلی روشن شده و نشان می دهد که کسی جلوی درب ایستاده است.

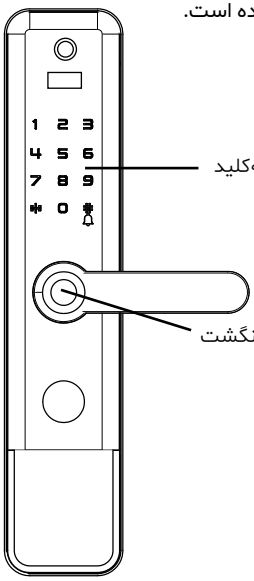

پنل‌بیرونی

۱٫۵ باز کردن با کلید

در مواقع اضطراری مانند تمام شدن باتری یا خرابی سیستم می توان از کلید مکانیکی برای باز کردن درب استفاده کرد. برای دسترسی به سیلندر، محفظه دایره ای شکل روی پنل بیرونی را کنار زده، کلید را داخل سوراخ قفل وارد کرده و بچرخانید تا باز شود.

۱٫۶ منبع تغذیه اضطراری

اگر باتری تمام شده باشد، می توان از پاوربانک برای شارژ اضطراری استفاده کرد. پاوربانک را به خروجی شارژ اضطراری وصل کنید تا سیستم برای باز کردن قفل فعال شود.

نحوه استفاده(عملکرد پنل داخلی)

۲٫۱ باز کردن

برای باز کردن درب دستگیره را به سمت پایین بچرخانید تا درب باز شود.

۲٫۲ قفل کردن

برای قفل کردن درب دستگیره را به سمت بالا بچرخانید تا درب قفل شود.

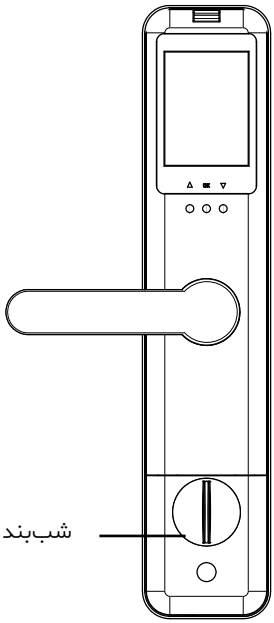

پنل‌داخلی

۲٫۳ دوربین

بر روی پنل داخلی سه دکمه کوچک در پایین نمایشگر قرار دارد، که با لمس دکمه وسطی دوربین روی نمایشگر پنل داخلی روشن شده و میتوان موقعیت بیرون منزل را از این طریق مشاهده و کنترل کرد.

۲٫۴ شب بند

در قسمت پایینی پنل داخلی یک اهرم قرار گرفته است که برای قفل کردن درب از سمت داخل استفاده می شود. پس از فعال سازی شب بند دیگر هیچ کاربری حتی ادمین نمی تواند درب را از سمت بیرون باز کند و درب تنها از سمت داخل باز می شود.

۲٫۵صفحه اسکرین

بر روی پنل داخلی یک صفحه اسکرین قرار دارد، که ابعاد آن ۳٫۵ است.

۲٫۶تنظیمات داخلی

بر روی پنل داخلی سه دکمه کوچک در پایین نمایشگر قرار دارد، که با لمس دکمه وسطی دوربین روی نمایشگر پنل داخلی روشن شده و میتوان موقعیت بیرون منزل را از این طریق مشاهده و کنترل کرد.

Camera	Plays	Set

با دکمه های راست یا چپ میتوانید آیکون مورد نظر خود را پیدا کنید،و با دکمه وسطی (KO) آن را انتخاب کنید.در قسمت تنظیمات آیتم های زیر وجود دارد:

نحوه استفاده(عملکرد صفحه نمایش داخلی)

Mode
Continuous
Bell answer mode
Auto shutdown
Language
Date
Format
Restore settings
Software version
WIFI quality
Quit

در قسمت Mode شما میتوانید انتخاب کنید در زمانی که زنگ درب میخورد به مدت ده ثانیه ویدئو ضبط شود یا عکس گرفته شود.

در قسمت Continuous شما میتوانید انتخاب کنید ۲ تا ۵ عکس گرفته شود.

در قسمت Bell answer mode شما میتوانید انتخاب کنید که زمانی که زنگ درب را میزنید صفحه اسکرین داخلی خودکار (Auto) روشن شود یا خیر(Manual)

در قسمت Auto shutdown شما میتوانید زمان خاموش شدن اتوماتیک صفحه اسکرین پنل داخلی را مشخص کنید. (s۱۰ یا ۱۵s یا ۲۰s)

در قسمت Language شما میتوانید زبان مورد نظر خود را انتخاب کنید.

در قسمت Date شما میتوانید زمان فعلی را روی پنل داخلی دستگیره تنظیم کنید.

در قسمت Format شما میتوانید حافظه ی داخلی دستگیره را کاملا پاک کنید.

در قسمت Restore setting شما میتوانید تنظیمات پنل داخلی را به حالت اولیه (تنظیم کارخانه) در بیاورید.

در قسمت Software version شما میتوانید شماره ی نسخه ی نرم افزار نصب شده روی پنل داخلی را ببینید.

در قسمت WIFI quality شما میتوانید کیفیت عکس ها را از وای فای مشخص کنید.

و در قسمت Quit شما میتوانید از صفحه ی تنظیمات خارج شوید و وارد منو اولیه شوید.

نکته:

همچنین میتوانید در زمان خاموش بودن قفل هم دکمه وسطی را لمس کرده و شروع به ضبط فیلم کند.

دستور العمل نحوه عملکرد

مدیریت کاربر

برای وارد شدن به منوی مدیریت سیستم، ابتدا صفحه کلید را لمس کرده، کلید "*" و سپس "#" را فشار دهید. رمز عبور پیش فرض ادمین که همان "۱۲۳۴۵۶" است را وارد کرده و با "#" تایید کنید. سپس به منوی مدیریت سیستم وارد می شوید.

1.WI Setting
2.Lock Function

افزودن ادمین:

برای افزودن ادمین، صفحه کلید را لمس کرده، کلید "*" و سپس "# "را فشار دهید. رمز عبور پیش فرض ادمین که همان "۱۲۳۴۵۶" است را وارد کرده و با # تایید کنید تا به منوی اصلی وارد شوید.

پس از ورود به منوی اصلی برای اضافه کردن ادمین ابتدا عدد ۲ وسپس عدد ۴ را وارد کنید . پس از آن شما متوانید رمز عبور، اثر انگشت و یا کارت ادمین را وارد کنید. برای افزودن اثر انگشت،اثرانگشت خود را روی سنسور قرار دهید و ۶ مرتبه این عمل را تکرار کنید.در نهایت اثر انگشت شما ثبت میشود و شماره کاربری شما نمایش داده میشود. برای افزودن رمز عبور ادمین ،رمز عبور دلخواه خود را دو مرتبه وارد کرده و با # تایید کنید.و برای افزودن کارت، یک مرتبه کارت را در مجاورت کارت خوان صفحه کیبورد قرار داده تا فرآیند ثبت کامل شود.(ID:--- Add Ok)

1.WI Setting
2.Lock Function

1.Add user
2.Delete user
3.Lock Setting
4.Add Admin

Enter info

افزودن کاربر:

برای افزودن کاربر، صفحه کلید را لمس کرده، کلید "*" و سپس "# "را فشار دهید. رمز عبور ادمین را وارد کرده و با # تایید کنید تا به منوی اصلی وارد شوید. پس از ورود به منوی اصلی برای اضافه کردن کاربر عدد ۱ را وارد کنید. پس از آن برای اضافه کردن اثر انگشت، پسورد وکارت مطابق انچه برای اضافه کردن ادمین ذکر شده است، عمل کنید.

1.WI Setting
2.Lock Function

1.Add user
2.Delete user
3.Lock Setting
4.Add Admin

Enter info

حذف کاربر و ادمین:

ابتدا صفحه کلید را لمس کرده، کلید "*" و سپس " # "را فشار دهید. رمز عبور ادمین را وارد کرده و با # تایید کنید تا به منوی اصلی وارد شوید. پس از ورود به منوی اصلی ابتدا عدد "۲" را وارد کرده، سپس برای ورود به منوی حذف مجددا عدد "۲" را وارد کنید.سپس شماره ی کاربری کاربر یا ادمین مورد نظر را وارد کنید، و با # تایید کنید.پس از آن اعلان صوتی شماره ی کاربر یا ادمین حذف شده را همراه با اعلان Delete Successful اعلام میکند.

توجه: به این نکته توجه داشته باشید که پس از قرار دادن انگشت بر روی سنسور و یا تگ تعریف شده بر روی کارت خوان، عملکرد این دستگیره مکانیکی بوده و بایست برای باز کردن، دستگیره را به سمت پایین کشیده تا درب باز شود و برای عملکرد قفل کردن باید دستگیره را به سمت بالا کشیده تا درب قفل شود.

Enter info

1.Add user
2.Delete user
3.Lock Setting
4.Add Admin

1.WI Setting
2.Lock Function

تنظیمات سیستم

تنظیم حالت تردد آزاد:

ابتدا صفحه کلید را لمس کرده، کلید "*" و سپس " # "را فشار دهید. رمز عبور ادمین را وارد کرده و با # تایید کنید تا به منوی اصلی وارد شوید. پس از ورود به منوی اصلی ابتدا عدد ۲ سپس عدد ۳ و پس از آن عدد ۱ را وارد کنید. مجددا با انتخاب عدد ۱ میتوانید حالت تردد آزاد (Passage Mode) را فعال یا غیر فعال کنید. بدین صورت که اگر این حالت فعال باشد با انتخاب عدد ۱ غیر فعال میشود و برعکس. و پس از اعلان صوتی Successfulتنظیم حالت تردد آزاد با موفقیت انجام شده است.

زمانی که این حالت فعال است دستگیره مانند یک دستگیره ی بدون قفل عمل میکند ودرواقع تردد برای همه ی افراد آزاد است.

1.Ena Passage
2.Ena Dual Vrf
3.Ena bur alarm
4.Ena Mute

1.Function set
2.Volume Setting
3.Language
4. More Setting

1.Add user
2.Delete user
3.Lock Setting
4.Add Admin

1.WI Setting
2.Lock Function

تنظیم حالت تایید دو مرحله ای

ابتدا صفحه کلید را لمس کرده، کلید "*" و سپس " # "را فشار دهید. رمز عبور ادمین را وارد کرده و با # تایید کنید تا به منوی اصلی وارد شوید. پس از ورود به منوی اصلی ابتدا عدد ۲ سپس عدد ۳ و مجددا عدد ۱ را وارد کنید.پس از آن با انتخاب عدد ۲ میتوانید حالت تایید دو مرحله ای رو فعال یا غیر فعال کنید. بدین صورت که اگر این حالت فعال باشد با انتخاب عدد ۲ غیر فعال میشود و برعکس. و پس از اعلان صوتی Successful تنظیم حالت تایید دو مرحله ای با موفقیت انجام شده است.

1.Ena Passage
2.Ena Dual Vrf
3.Ena bur alarm
4.Ena Mute

1.Function set
2.Volume Setting
3.Language
4. More Setting

1.Add user
2.Delete user
3.Lock Setting
4.Add Admin

1.WI Setting
2.Lock Function

تنظیم آلارم ضد سرقت

ابتدا صفحه کلید را لمس کرده، کلید "*" و سپس " # "را فشار دهید. رمز عبور ادمین را وارد کرده و با # تایید کنید تا به منوی اصلی وارد شوید. پس از ورود به منوی اصلی ابتدا عدد ۲ سپس عدد ۳ و پس از آن عدد ۱ را وارد کنید. مجددا با انتخاب عدد ۳ میتوانید آلارم ضد سرقت را فعال یا غیر فعال کنید. بدین صورت که اگر این حالت فعال باشد با انتخاب عدد ۳ غیر فعال میشود و برعکس. و پس از اعلان صوتی Successful تنظیم آلارم ضد سرقت با موفقیت انجام شده است.

1.Ena Passage
2.Ena Dual Vrf
3.Ena bur alarm
4.Ena Mute

1.Function set
2.Volume Setting
3.Language
4. More Setting

1.Add user
2.Delete user
3.Lock Setting
4.Add Admin

1.WI Setting
2.Lock Function

تنظیم حالت بی صدا:

ابتدا صفحه کلید را لمس کرده، کلید "*" و سپس "#" را فشار دهید.رمز عبور ادمین را وارد کرده و با # تایید کنید تا به منوی اصلی وارد شوید.پس از ورود به منوی اصلی ابتدا عدد ۲ سپس عدد ۳ و بعد از آن عدد ۱ را وارد کنید. در نهایت با انتخاب عدد ۴ میتوانید حالت بی صدا (Mute) را فعال یا غیرفعال کنید. . بدین صورت که اگر این حالت فعال باشد با انتخاب عدد ۴ غیر فعال میشود و برعکس. و پس از اعلان صوتی Successful تنظیم حالت بی صدا با موفقیت انجام شده است.

1.Ena Passage
2.Ena Dual Vrf
3.Ena bur alarm
4.Ena Mute

1.Function set
2.Volume Setting
3.Language
4. More Setting

1.Add user
2.Delete user
3.Lock Setting
4.Add Admin

1.WI Setting
2.Lock Function

تنظیمات صدا :

ابتدا صفحه کلید را لمس کرده، کلید "*" و سپس " # "را فشار دهید. رمز عبور ادمین را وارد کرده و با # تایید کنید تا به منوی اصلی وارد شوید. پس از ورود به منوی اصلی ابتدا عدد ۲ سپس عدد ۳ و مجددا عدد ۲ را وارد کنید.پس از آن میتوانید میزان صدای مد نظر خود را تنظیم کنید. پس از اعلان صوتی Successfulتنظیم میزان صدای مورد نظرشما با موفقیت انجام شده است.

1.Volume up
2.Volume

1.Function set
2.Volume Setting
3.Language
4. More Setting

1.Add user
2.Delete user
3.Lock Setting
4.Add Admin

1.Wl Setting
2.Lock Function

تنظیمات زبان :

ابتدا صفحه کلید را لمس کرده، کلید "*" و سپس " # "را فشار دهید. رمز عبور ادمین را وارد کرده و با # تایید کنید تا به منوی اصلی وارد شوید. پس از ورود به منوی اصلی ابتدا عدد ۲ سپس عدد ۳ و مجددا عدد ۳ را وارد کنید. برای انتخاب زبان چینی عدد ۱ و برای انتخاب زبان انگلیسی عدد ۲ را وارد کنید. . پس از اعلان صوتی Successful تنظیم زبان مورد نظر شما با موفقیت انجام شده است.

1.Chines
2.English

1.Function set
2.Volume Setting
3.Language
4. More Setting

1.Add user
2.Delete user
3.Lock Setting
4.Add Admin

1.Wl Setting
2.Lock Function

تنظیم زمان:

ابتدا صفحه کلید را لمس کرده، کلید "*" و سپس " # "را فشار دهید. رمز عبور ادمین را وارد کرده و با # تایید کنید تا به منوی اصلی وارد شوید. پس از ورود به منوی اصلی ابتدا عدد ۲ سپس عدد ۳ و پس از آن عدد ۴ را وارد کنید و با انتخاب عدد ۱ یک صفحه باز میشود که تاریخ و زمان از پیش تعیین شده را نشان میدهد. تاریخ و زمان حال را وارد کرده و با # تایید کنید. پس از اعلان صوتی "Successful" عملیات افزودن زمان با موفقیت انجام شده است.

1.Time Setting
2.Recquery
3.Inisialisasi

1.Function set
2.Volume Setting
3.Language
4. More Setting

1.Add user
2.Delete user
3.Lock Setting
4.Add Admin

1.Wl Setting
2.Lock Function

گزارش تردد:

ابتدا صفحه کلید را لمس کرده، کلید "*" و سپس " # "را فشار دهید. رمز عبور ادمین را وارد کرده و با # تایید کنید تا به منوی اصلی وارد شوید. پس از ورود به منوی اصلی ابتدا عدد ۲ سپس عدد ۳ و پس از آن عدد ۴ را وارد کنید و با انتخاب عدد ۲ یک صفحه نمایش داده میشود که تردد های گذشته که شامل تاریخ و زمان دقیق ورود کاربر و همچنین شماره ی کاربر و روشی که از طریق آن وارد شده است، میباشد. در این حالت روی صفحه کلید عدد های ۵ و ۸ نمایش داده میشوند. که با لمس کلید ۵ میتوانید به تردد های گذشته و با کلید ۸ به تردد های بعد از آن دسترسی داشته باشید.شما میتوانید ۵۰۰ تردد نهایی را در این قسمت دخیره و مشاهده کنید.

1.Time Setting
2.Recquery
3.Inisialisasi

1.Function set
2.Volume Setting
3.Language
4. More Setting

1.Add user
2.Delete user
3.Lock Setting
4.Add Admin

1.WI Setting
2.Lock Function

بازگشت به حالت اولیه ی کارخانه:

ابتدا صفحه کلید را لمس کرده، کلید "*" و سپس " # " را فشار دهید. رمز عبور ادمین را وارد کرده و با # تایید کنید تا به منوی اصلی وارد شوید. پس از ورود به منوی اصلی ابتدا عدد ۲ سپس عدد ۳ و پس از آن عدد ۴ را وارد کنید و در نهایت با انتخاب عدد ۳ یک صفحه نمایش داده میشود و از شما میپرسد " Confirm init ? " که شما میتوانید با # تایید کنید و پس از ان تمام حافظه ی دستگاه را پاک میکند و دستگاه به حالت اولیه ی کارخانه باز میگردد.

1.Time Setting
2.Recquery
3.Inisialisasi

1.Function set
2.Volume Setting
3.Language
4. More Setting

1.Add user
2.Delete user
3.Lock Setting
4.Add Admin

1.WI Setting
2.Lock Function

مدیریت از راه دور(اتصال به اپلیکیشن)

برای وارد شدن به منوی دستگاه، ابتدا صفحه کلید را لمس کرده، کلید "*" و سپس "#" را فشار دهید. رمز عبور ادمین را وارد کرده و با # تایید کنید تا وارد منوی تنظیمات شوید. سپس برای ورود به تنظیمات مدیریت کنترل از راه دور عدد "۲" را فشار دهید تا وارد حالت همگام سازی با اپلیکیشن شود.

1. WI Setting
2. Lock Function

دستورالعمل دانلود برنامه

اپلیکیشن هوشمند Tuya نسخه (iOS) را می توانید از App Store و نسخه اندرویدی را از نرم افزار Google Play دانلود کنید و یا کد QR زیر را اسکن کنید.

۱. برای اولین بار، ابتدا نیاز است یک حساب ایجاد کنید. شماره تلفن همراه و ایمیل خود را وارد کنید، در صورت داشتن حساب کاربری، کاربر می تواند مستقیما وارد اپلیکیشن شود.

۲. با استفاده از حساب ثبت شده به TUYA وارد شده، بعد از مشاهده افزودن دستگاهAdd device نمایش داده شده گزینه ی دوربین/قفل lock/camera را انتخاب نمایید، سپس گزینه قفل وای فای Wifi lock را انتخاب کنید، نام و رمز عبور Wi-Fi را وارد کنید، بعدی Nextرا فشار دهید تا اتصال شبکه بین دستگاه و برنامه برقرار شود.

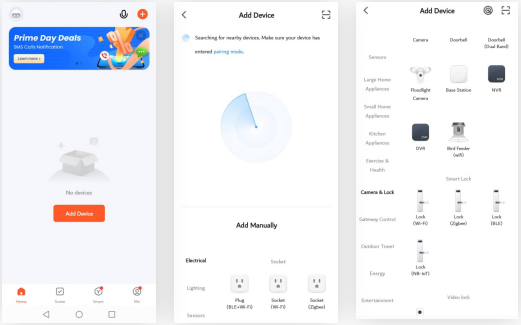

توجه

۱. قفل و تلفن باید به یک iW-iF متصل شوند. ۲. Wi-Fi. باید ۴٫۲ گیگاهرتز باشد.

۳. گوشی را دور از iW-iF و قفل رها نکنید. ۴. Wi-Fi باید فقط با اعداد و یا حروف باشد

در صورت عدم موفقیت اتصال، لطفا به مدت ۵ ثانیه یا بیشتر پس از فشار دادن دکمه تنظیم مجدد، قفل را مجددا تنظیم کنید، سپس دوباره عملیات بالا را تکرار کنید.

۳. در اپلیکیشن، بر روی گزینه "AP Mode"کلیک کرده و سپس روی دکمه بعدیNextکلیک کنید. عملیات همگام سازی کمی طول می کشد، صبور باشید. پس از عملیات، دستگاه (قفل) در برنامه نشان داده می شود. دستگاه را انتخاب کنید. عملیات افزودن با موفقیت انجام شده است. پس از افزودن وارد صفحه اصلی اپلیکیشن می شوید.

پس از شروع فرآیند، قفل به طور خودکار شروع به اتصال می کند با استفاده از آیکون قلم می توان نام قفل را تغییر داد.

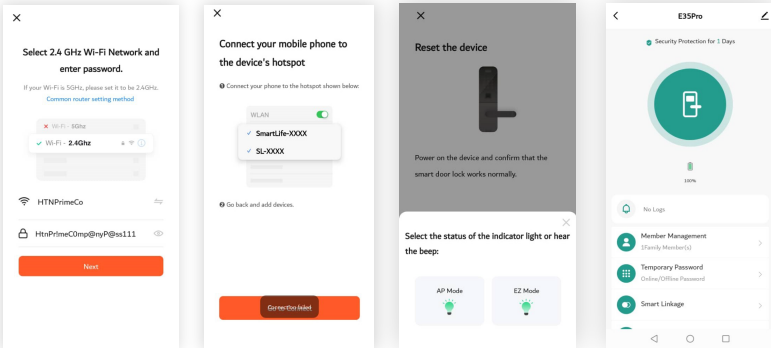

افزودن رمز عبور موقت

گزینه ی "رمز موقت" یا "Code Temporary"، را انتخاب کنید، سه نوع رمز برای انتخاب شما وجود دارد، "محدود به زمان"code limited-Time" رمز عبور یکبار مصرف"code time-Single" رمز عبور پویا"code Dynamic"، که می توان نسبت به نیاز هر یک از این نوع رمز عبور ها را انتخاب کرده و تنظیم نمود.

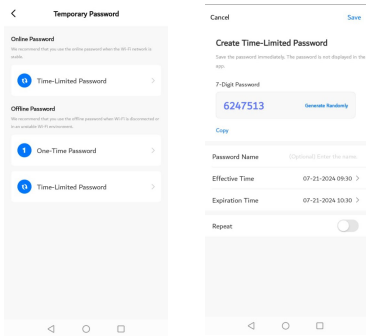

انواع رمز عبور:

انواع رمز عبور:

passcode time-Single : یا رمز عبور یکبار مصرف: فقط برای یک بار قابل استفاده است و بعد از ۶ ساعت منقضی می شود.

passcode limited-Time : یا محدود به زمان: زمان انقضا دارد که توسط ادمین مشخص می شود. زمان انقضا می تواند بین حداقل یک ساعت تا سه سال به طول بینجامد. (زمان محدود دسترسی)

- passcode Dynamic : یا رمز عبور پویا: با کلیک بر روی گزینه ی"passcode Get" یک رمز عبور ایجاد می شود و ۵ دقیقه دارای اعتبار بوده و می توان پیش از منقضی شدن چندین مرتبه از آن استفاده نمود.

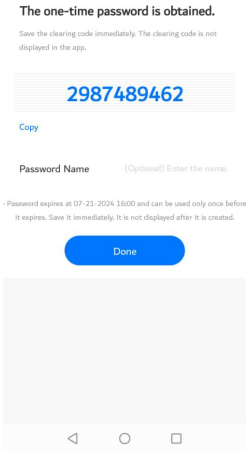

بازگردانی دستگاه به حالت کارخانه

روش اول: یک دکمه Reset برروی پنل داخلی قرار گرفته است، این دکمه را با یک شئ نوک تیز چند ثانیه فشار دهید . پس از چند بوق کوتاه پیام "confirmed Init?"روی نمایشگر ظاهر می شود و پس از شنیدن اعلان صوتی "successful"، دستگیره به حالت کارخانه بازخواهد گشت.

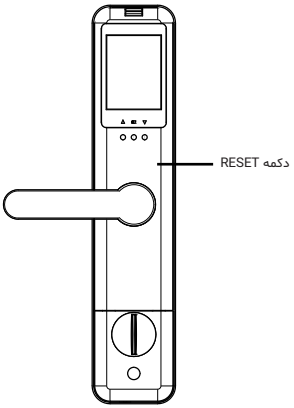

روش دوم : ابتدا صفحه کلید را لمس کرده، کلید "*" و سپس " # "را فشار دهید. رمز عبور ادمین را وارد کرده و با # تایید کنید تا به منوی اصلی وارد شوید. پس از ورود به منوی اصلی ابتدا عدد ۲ سپس عدد ۳ و پس از آن عدد ۴ و مجددا عدد ۳ را وارد کنید.یک صفحه نمایش داده میشود و از شما میپرسد "Confirm init ?" که شما میتوانید با # تایید کنید و پس از ان تمام حافظه ی دستگاه را پاک میکند و دستگاه به حالت اولیه ی کارخانه باز میگردد.

1.WI Setting
2.Lock Function

1.Add user
2.Delete user
3.Lock Setting
4.Add Admin

1.Function set
2.Volume Setting
3.Language
4. More Setting

1.Time Setting
2.Recquery
3.Inisialisasi

اطلاعات بیشتر

ـ رمز عبور پیش فرض ادمین "۱۲۳۴۵۶" است، پس از تعریف ادمین، رمز عبور تغییر خواهد کرد.

- کلید "*" برای بازگشت و لغو و کلید "#" برای تایید است.

-برای ورود به تنظیمات، کلید "*" سپس کلید "#" را فشار دهید.

-اگر هریک از روشهای بازگشایی اعم از اثر انگشت، پسورد و یا کارت ۳ بار به صورت متوالی اشتباه وارد شود، دستگیره آژیر میزند و پس از ۵ بار سیستم به مدت ۰۹ ثانیه قفل خواهد شد.

ـرمز عبور ضد جاسوسی: کاربر می تواند با وارد کردن اعداد بی ربط، قبل یا بعد از رمز عبور اصلی از دیده شدن رمز توسط افراد غریبه جلوگیری کند.

-حدود ۱۵ ثانیه بدون انجام عملیات در سیستم، سیستم به طور خودکار از منو خارج می شود.

- در مواقع اضطراری لطفا از در دسترس بودن کلیدهای مکانیکی مطمئن شوید و به این نکته توجه داشته باشید که باید آنها را در جایی ایمن بیرون از خانه محفوظ نگهداری کنید. ما در این شرایط، هیچ گونه مسئولیتی در قبال هر نوع آسیب نخواهیم داشت.

- هنگامی که ولتاژ باتری کمتر از ۴/۸ ولت باشد، دستگیره هشدار ضعیف شدن باتری را می دهد و قابلیت اتصال به اپلیکیشن با اختلال مواجه شده و نیز بازکردن از راه دور از طریق اپلیکیشن انجام نخواهد شد.

خدمات پس از فروش

نصب و خدمات پس از فروش :

۱_لطفا جهت درخواست نصب و خدمات پس از فروش به وب‌سایت www.htnprime.com مراجعه کرده و یا با شماره ۳۷۶۳۲_۰۲۱ تماس حاصل فرمایید.

۲_توجه داشته باشید در صورتی که نصاب مورد تایید شرکت دستگاه شما را نصب نکند گارانتی شما فاقد اعتبار خواهد بود.

۳_مدت زمان گارانتی این محصول، سه سال از زمان نصب است. در صورت بروز هرگونه مشکل کیفیتی در طول زمان گارانتی، رفع اشکال دستگاه شما به صورت رایگان انجام خواهد شد.

۴_تعمیر: پس از مدت زمان گارانتی در صورت بروز هرگونه مشکل، شرکت همچنان خدمات تعمیر دستگاه شما را با دریافت هزینه انجام خواهد داد.

۵_لطفا در حفظ رمز عبور ادمین و کلید مکانیکی دستگاه کوشا باشید و کلید مکانیکی را خارج از خانه خود نگهداری کنید تا در مواقع اضطراری قادر به استفاده از آن باشید. درصورت نبود کلید مکانیکی و رمز عبور ادمین، شرکت در قبال دستگاه شما مسئول نخواهد بود.

مواردی که شامل گارانتی نمی‌شود:

۱_ در صورت پاشش رنگ روی محصول

۲_ مونتاژ، تجزیه و نصب محصول توسط افراد غیر متخصص

۳_ ضرب خوردگی

۴_ در صورتی که عملکرد دستگیره بر اثر تابش مستقیم نور خورشید و یا بارش باران دچار اختلال شود، دستگاه شامل گارانتی نخواهد بود.

۵_ هرگونه خسارت ایجاد شده به دلایلی غیر از کیفیت محصول

Note:

HTN Prime®
Persian International

All rights reserved to Arya Yaragh Sanat Co.
H.T.N-Prime logo and logotype are trademarks of Arya Yaragh Sanat Co. (A.G.S), officially registered in Iran and other countries. For more information about our products, please visit our website: **www.htnprime.com**
Designed by Arya Yaragh Sanat in Iran, assembled in P.R.C.

telegram.me/htnprime Instagram/htnprime

Ref:E35021225REV01